EN 442 EURONORM

IP 54

ISTRUZIONI PER L'USO E PER L'INSTALLAZIONE

INSTRUCTIONS FOR USE AND INSTALLATION

INSTRUCTIONS POUR L'ENTRETIEN ET L'USAGE

NETTUNO

Idraulico / Hydraulic / Hydraulique

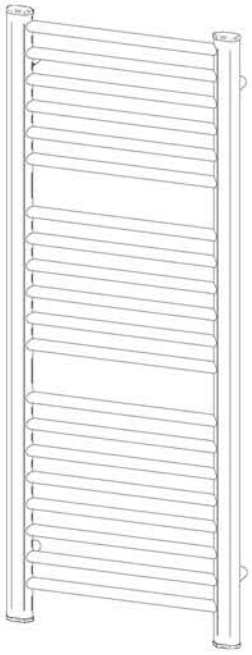

1 - NETTUNO SCALDASALVIETTE VERSIONE IDRAULICA
NETTUNO owel warmer hydraulic version
NETTUNO Sèche serviettes version hydraulique

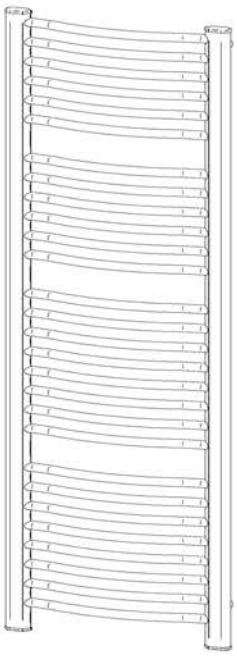

2 - NETTUNO CURVO SCALDASALVIETTE VERSIONE IDRAULICA
NETTUNO owel warmer hydraulic version
NETTUNO Sèche serviettes version hydraulique

ISTRUZIONI PER L'USO E PER L'INSTALLAZIONE

INSTRUCTIONS FOR USE AND INSTALLATION

INSTRUCTIONS POUR L'ENTRETIEN ET L'USAGE

RADIATORI E SCALDASALVIETTE IN ACCIAIO INOSSIDABILE

STAINLESS STEEL HEATERS AND TOWEL WARMERS

RADIATEUR ET SÉCHE - SERVIETTE EN ACIER INOXYDABLE

DA CONSERVARE VALIDO PER LA GARANZIA

TO BE KEPT VALID FOR WARRANTY

À CONSERVER VALIDE POUR LA GARANTIE

IT | USA | UK | CAN | FR

MADE IN ITALY

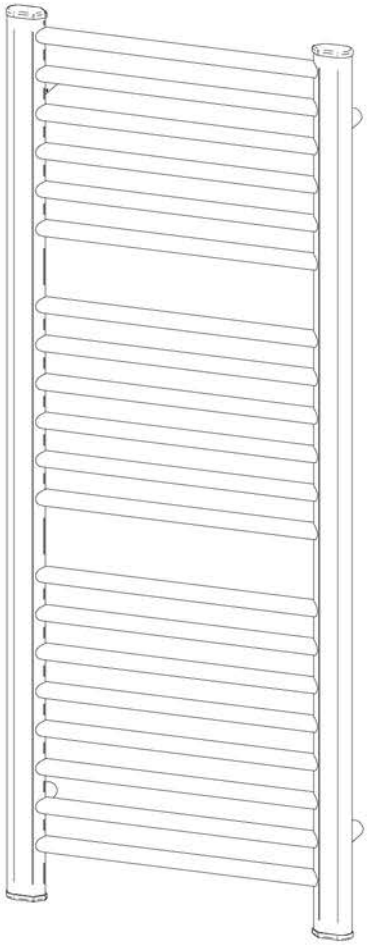

NETTUNO 1

idraulico/ hydraulic / hydraulique

CODICE / CODE

RL | RS | RV	524006SN	RL | RS | RV	526006SN
RL | RS | RV	524008SN	RL | RS | RV	526008SN
RL | RS | RV	524012SN	RL | RS | RV	526012SN
RL | RS | RV	524016SN	RL | RS | RV	526016SN
RL | RS | RV	524018SN	RL | RS | RV	526018SN
RL | RS | RV	524020SN	RL | RS | RV	526020SN
RL | RS | RV	524022SN	RL | RS | RV	526022SN
RL | RS | RV	524024SN	RL | RS | RV	526024SN
RL | RS | RV	524028SN	RL | RS | RV	526028SN
RL | RS | RV	525006SN	RL | RS | RV	527006SN
RL | RS | RV	525008SN	RL | RS | RV	527008SN
RL | RS | RV	525012SN	RL | RS | RV	527012SN
RL | RS | RV	525016SN	RL | RS | RV	527016SN
RL | RS | RV	525018SN	RL | RS | RV	527018SN
RL | RS | RV	525020SN	RL | RS | RV	527020SN
RL | RS | RV	525022SN	RL | RS | RV	527022SN
RL | RS | RV	525024SN	RL | RS | RV	527024SN
RL | RS | RV	525028SN	RL | RS | RV	527028SN

ATTENZIONE !

LEGGERE ATTENTAMENTE IL MANUALE D' ISTRUZIONI PRIMA DI MANEGGIARE E INSTALLARE IL RADIATORE!

CAUTION !

READ CAREFULLY THE WHOLE MANUAL OF INSTRUCTION PRIOR TO HANDLE AND INSTALL THE TOWEL WARMERS !

ATTENTION !

LIRE ATTENTIVEMENT LES INSTRUCTIONS AVANT THE MANIER ET INSTALLER LE RADIATEUR SÉCHE SERVIETTES !

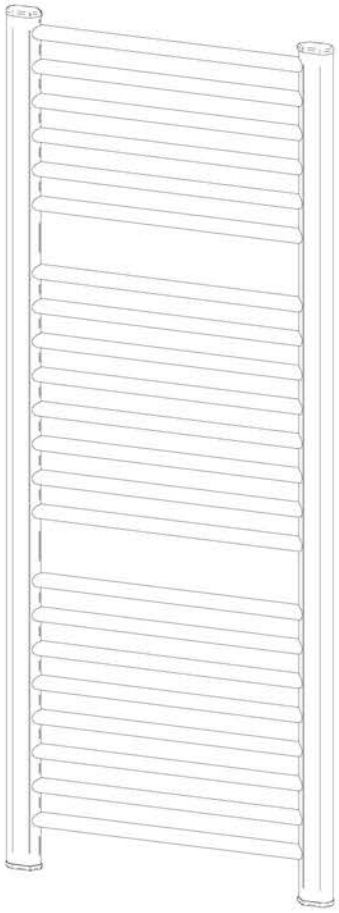

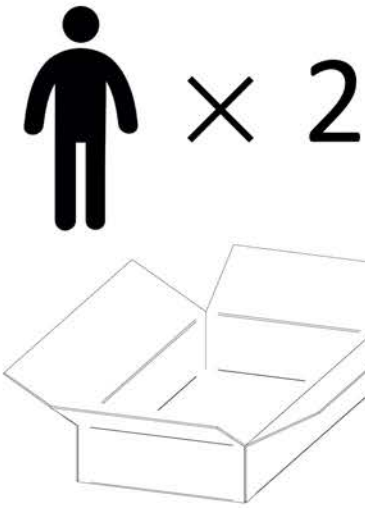
× 2

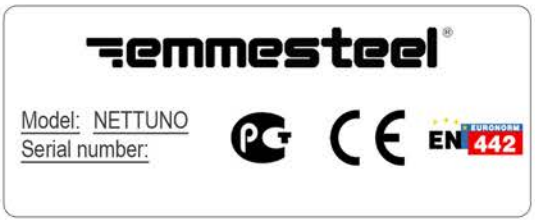
emmesteel®
Model: NETTUNO
Serial number:
EN 442

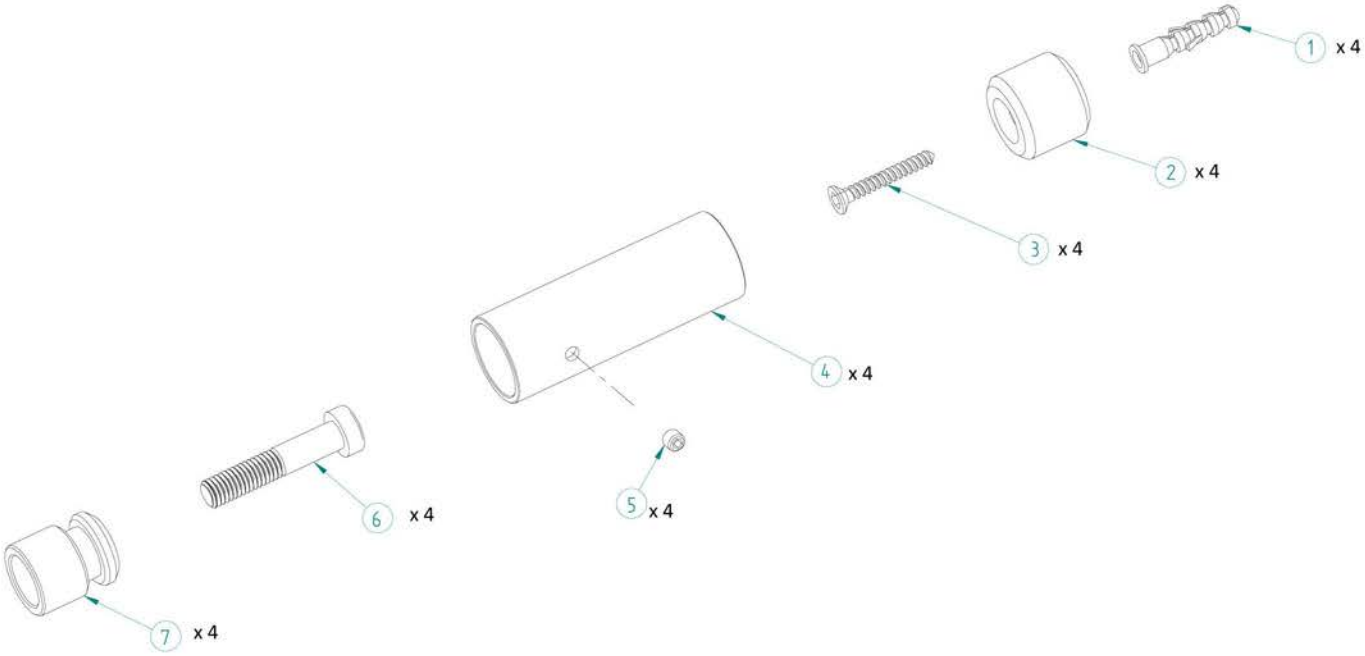
1 x 4
2 x 4
3 x 4
4 x 4
5 x 4
6 x 4
7 x 4

emmesteel®

ACCESSORIO VALVOLA CYLINDER / CYLINDER VALVE ACCESSORY / ACCESSOIRE CYLINDER SOUPAPE

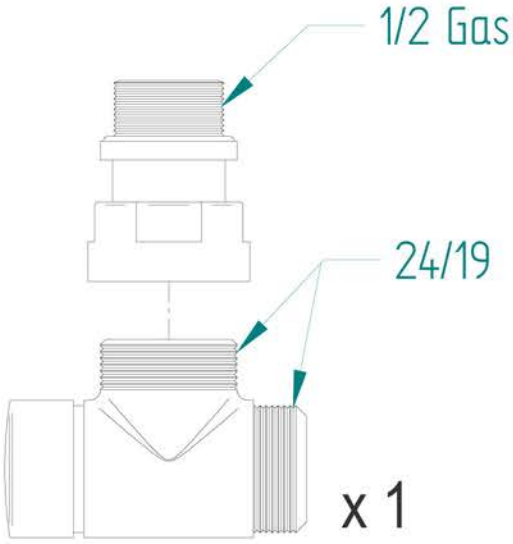

DETENTORE / LOCKSHIELD / DÉTENDEUR

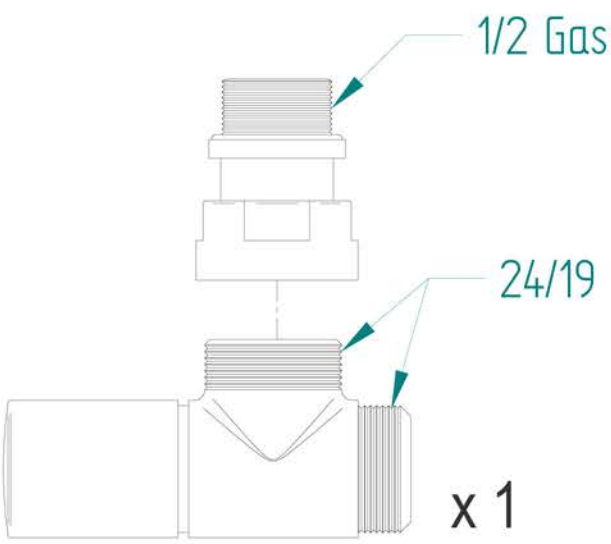

VALVOLA / VALVE / SOUPAPE

A. RACCORDO RAME
COPPER ADAPTOR
RACCORD CUIVRE

B. RACCORDO MULTISTRATO
MULTI LAYER ADAPTOR
RACCORD MULTICOUCHE

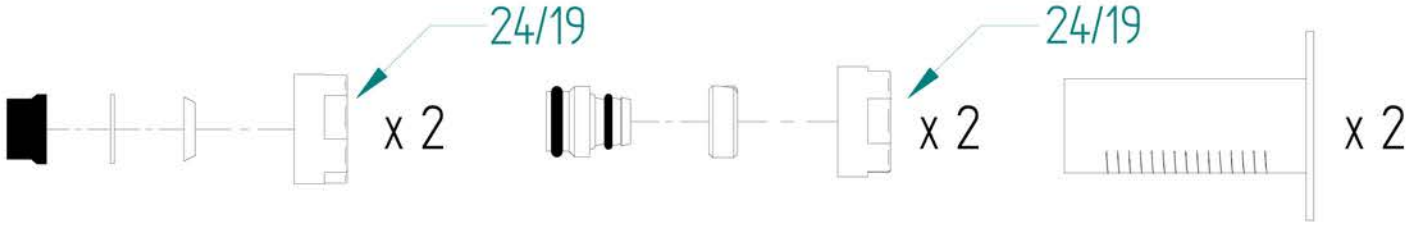

C. RACCORDO FISSO
FIXED ADAPTOR
RACCORD FIXE

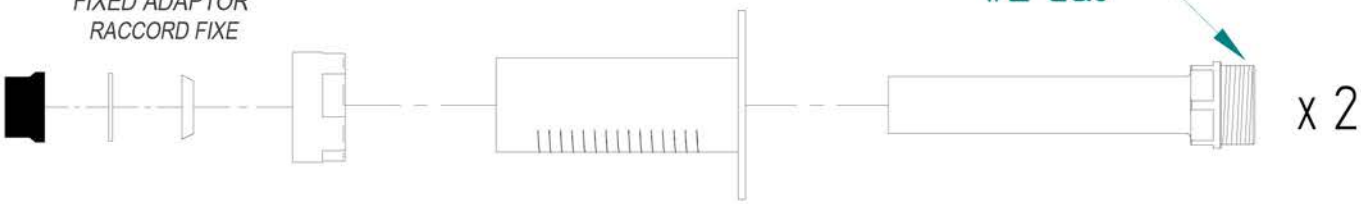

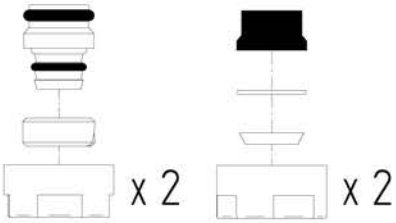

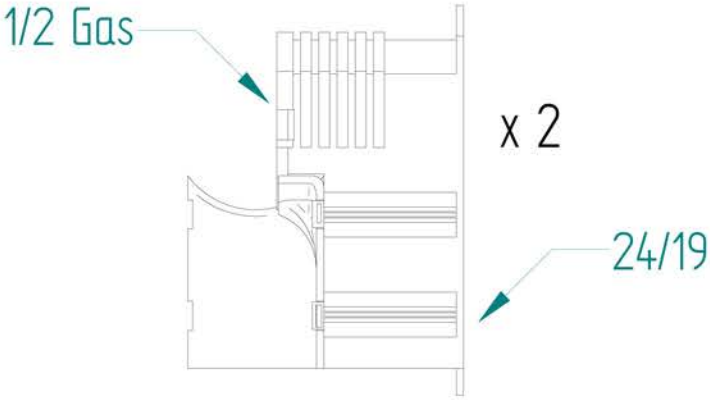

ISTRUZIONI IMPORTANTI

ITA

PRESTARE ATTENZIONE!

- PRIMA DI INSTALLARE IL RADIATORE, LEGGERE ATTENTAMENTE ED INTEGRALMENTE LE ISTRUZIONI PER L'USO;
- **QUANDO SI UTILIZZANO I RADIATORI E SCALDASAVIETTE SI DEVONO SEMPRE RISPETTARE LE PRECAUZIONI BASILARI AL FINE DI RIDURRE IL RISCHIO DI DANNI ALLE PERSONE O COSE, ED INOLTRE :**
- ATTENZIONE - ALCUNE PARTI DEL RADIATORE POTREBBERO DIVENTARE MOLTO CALDE E CAUSARE SCOTTATURE. PRESTARE PARTICOLARE ATTENZIONE IN PRESENZA DI BAMBINI O PERSONE VULNERABILI;
- IL RADIATORE E' PER USO ESCLUSIVAMENTE INTERNO;
- UTILIZZARE IL RADIATORE SOLO PER IL RISCALDAMENTO DELL'AMBIENTE E COME SCALDASALVIETTE;
- LA CONNESSIONE ALL'IMPIANTO DEVE ESSERE EFFETTUATA NEL RISPETTO DELLE NORME LOCALI E NAZIONALI SECONDO GIURISDIZIONE;
- PRIMA DELL'UTILIZZO DEL RADIATORE ASSICURARSI CHE SIA FISSATO CORRETTAMENTE ALL'IMPIANTO IDRAULICO;
- UTILIZZARE IL CALORIFERO SOLO COME INDICATO IN QUESTO MANUALE. OGNI ALTRO USO NON RACCOMANDATO DAL PRODUTTORE PUO' CAUSARE MALFUNZIONAMENTO, DANNI AL RADIATORE O ALLE PERSONE;
- CON RADIATORE FUNZIONANTE, NON APPOGGIARE INDUMENTI DELICATI, DI SETA, O ACRILICI POICHE' IL RADIATORE RAGGIUNGE UN'ELEVATA TEMPERATURA QUANDO E' COPERTO (PER COIBENTAZIONE);
- ALLA RICEZIONE DELLA MERCE, ASSICURARSI CHE L' IMBALLO SIA INTATTO: ROTTURE DANNEGGIAMENTI AVVENUTI DURANTE IL TRASPORTO NON SONO COPERTI DA GARANZIA;
- PRESTARE ATTENZIONE MENTRE SI ESTRAE IL RADIATORE DALL'IMBALLO AL FINE DI EVITARE STRISCI, AMMACCATURE O DI FARLO CADERE : LA GARANZIA NON COPRE QUESTO TIPO DI DANNI;
- SI CONSIGLIA DI NON TOGLIERE IL FILM PROTETTIVO IN P.V.C PRIMA DELL'INSTALLAZIONE; TUTTAVIA SI RACCOMANDA DI RIMUOVERE IL P.V.C. PROTETTIVO DAI PUNTI DI POSIZIONAMENTO DEGLI ATTACCHI. DOPO L' INSTALLAZIONE RIMUOVERE IL P.V.C. - RESIDUI DI P.V.C. POSSONO RIMANERE SULLA SUPERFICIE ;
- PRESTARE ATTENZIONE QUANDO USATO IN PRESENZA DI BAMBINI O DIVERSAMENTE ABILI;
- IL RADIATORE PUÒ ESSERE UTILIZZATO DA BAMBINI DI ETÀ NON INFERIORE A 8 ANNI E DA PERSONE CON RIDOTTE CAPACITÀ FISICHE, SENSORIALI O MENTALI, O PRIVE DI ESPERIENZA O DELLA NECESSARIA CONOSCENZA, PURCHÈ SOTTO SORVEGLIANZA OPPURE DOPO CHE LE STESSE ABBIANO RICEVUTO ISTRUZIONI RELATIVE ALL'USO SICURO DELL' APPARECCHIO E ALLA COMPRENSIONE DEI PERICOLI AD ESSO INERENTI. I BAMBINI NON DEVONO GIOCARE CON IL RADIATORE;
- I BAMBINI DI MENO DI 3 ANNI DEVONO ESSERE TENUTI LONTANI DAL RADIATORE A MENO CHE NON SIANO COSTANTEMENTE SORVEGLIATI;
- I BAMBINI DI ETÀ COMPRESA TRA 3 E 8 ANNI DEVONO POTER SOLO ACCENDERE E SPEGNERE IL RADIATORE A CONDIZIONE CHE QUESTO SIA INSTALLATO NELLA SUA POSIZIONE DI NORMALE FUNZIONAMENTO E CHE SIANO SUPERVISIONATI O ISTRUITI RIGUARDO L' USO DELL' APPARECCHIO IN MODO SICURO E I POSSIBILI RELATIVI PERICOLI. I BAMBINI DI ETÀ COMPRESA TRA 3 E 8 ANNI NON DEVONO COLLEGARE, REGOLARE E PULIRE L'APPARECCHIO O ESEGUIRE OPERAZIONI DI MANUTENZIONE;
- NON INTRODURRE CORPI ESTRANEI NEL RADIATORE AL FINE DI EVITARE DANNI AL RADIATORE;
- RISPETTARE LA PRESSIONE MASSIMA DI ESERCIZIO PREVISTA A 8 BAR PER EVITARE DANNI A COSE E PERSONE;

IL PRODUTTORE DECLINA OGNI RESPONSABILITA' SE LE ISTRUZIONI E LE NORME DI SICUREZZA NECESSARIE PER IL FUNZIONAMENTO E L'INSTALLAZIONE DEI RADIATORI E SCALDASALVIETTE NON VENGONO RISPETTATE

CONSERVARE QUESTE ISTRUZIONI.

SPECIFICHE TECNICHE

EN 442 EURONORM

PRESSIONE MASSIMA DI ESERCIZIO 8 BAR / maximum working pressure 8 BAR / maximum pression d'exercize 8 BAR

RACCORDO DI CONNESSIONE 1/2 GAS / pipe-fitting 1/2 GAS / raccordement de connexion 1/2 GAS

TEMPERATURA DELL'ACQUA IN INGRESSO 75°C - ΔT 50 / water entry temperature 75°C - ΔT 50 / température d'entrée de l'eau 75°C - ΔT 50

IMPORTANT INSTRUCTIONS

USA - UK

WARNINGS!

- BEFORE INSTALLING THE TOWEL WORMER, READ CAREFULLY ALL THE ISTRUCTIONS FOR USE;
- WHEN USING THESE PRODUCTS, BASIC PRECAUTIONS SHOULD ALWAYS BE FOLLOWED TO REDUCE THE RISK OF INJURY TO PERSONS, INCLUDING THE FOLLOWING:
- CAUTION - FEW AREAS OF THE HEATER COULD BECOME VERY HOT AND CAUSE BURNS. GREAT ATTENTION NEEDS TO BE PAID IN THE PRESENCE OF CHILDREN OR VULNERABLE PEOPLE;
- THE HEATER IS MADE FOR INDOOR USE ONLY;
- USE THE HEATER ONLY FOR ROOMS WARMING AND TOWEL WARMING;
- CONNECTIONS TO THE PLUMBING SYSTEM HAVE TO BE MADE IN ACCORDANCE WITH THE NATIONAL AND LOCAL CODES HAVING JURISDICTION;
- BEFORE USING THE HEATER ENSURE THAT IT IS INSTALLED CORRECTLY TO THE PLUMBING SYSTEM;
- UTILIZE THE HEATER AS DESCRIBED IN THIS MANUAL ONLY. ANY OTHER USE NOT RECOMMENDED BY THE MANUFACTURER MAY CAUSE INJURIES TO INDIVIDUALS AND TO THE HEATER;
- BY WORKING HEATER, DO NOT LAY DELICATE, SILK, ACRYLIC CLOTHES: THEY MAY BURN BECAUSE THE HEATER REACHES HIGH TEMPERATURE WHEN COVERED (THERMIC ISOLATION!);
- ENSURE THAT AT RECEIPT OF GOODS, THE PACKAGING IS INTACT: BREAKINGS OR DAMAGES OCCURRED DURING THE TRANSPORT ARE NOT COVERED BY THE EMMESTEEL WARRANTY;
- BE CAREFUL WHILE HANDLING THE HEATER IN ORDER NOT TO SCRATCH, MARK, GRAZE OR DENT THE SURFACE: THE WARRANTY DOES NOT COVER THESE DAMAGES;
- WE RECOMMEND THAT P.V.C. PROTECTIVE TAPE IS LEFT IN PLACE UNTIL RADIATOR IS FULLY INSTALLED; HOWEVER PLEASE REMOVE TAPE FROM THE BRACKET LOCATION FIRST; AFTER THE INSTALLATION, REMOVE THE P.V.C. PROTECTIVE TAPE; P.V.C. PROTECTIVE TAPE MAY LEAVE GLUE RESIDUES;
- BE CAREFUL WHEN THE HEATER IS INSTALLED AND USED IN PRESENCE OF CHILDREN AND DISABLED PEOPLE;
- THE HEATER CAN BE USED BY CHILDREN OVER THE AGE OF EIGHT, BY INDIVIDUAL WHOSE PHYSICAL , SENSORY CAPACITIES OR MENTAL FACULTIES, ARE SIGNIFICANTLY INPAIRED, OR BY PEOPLE WITH NO EXPERIENCE AND THE NECESSARY KNOWLEDGE, UNLESS THEY ARE UNDER SURVEILLANCE OR THEY HAVE BEEN GIVEN INSTRUCTION ON HOW TO USE SAFELY THE PRODUCT AND ON THE INHERENT RISKS.
  NO GAMES ARE ALLOWED TO CHILDREN WITH THE PRODUCT !
- CHILDREN UNDER THE AGE OF 3, HAVE TO BE KEPT AWAY FROM THE PRODUCT, UNLESS CONSTANTLY UNDER SURVEILLANCE.
- CHILDREN OF BETWEEN 3 AND 8 YEARS OLD CAND BE ALLOWED TO SWITCH ON AND OFF THE HEATER ONLY IF IT IS INSTALLED IN ITS NORMAL WORKING STATUS, UNDER SURVEILLANCE, AND IF AKNOWLEDGED ON HOW TO USE IT SAFELY AND ON THE INHERENT RISKS. CHILDREN OF BETWEEN 3 AND 8 YEARS OLD MUST NOT CONNECT , SET OR CLEAN THE HEATER AND MUST NOT FULFIL THE MAINTENANCE.
- DO NOT INSERT FOREIGN BODIES INSIDE THE HEATER IN ORDER TO AVOID DAMAGES TO THE HEATER;
- RESPECT THE MAXIMUM PRESSURE OF 8 BAR, TO AVOID DAMAGES TO THE HEATER OR INJURIES TO PERSONS;

THE MANUFACTURER DECLINES ANY RESPONSIBILITY IF THE INSTRUCTIONS AND SAFETY RULES NECESSARY FOR THE NORMAL WORKING AND INSTALLATION OF THE TOWEL WARMERS ARE NOT KEPT.

SAVE THESE INSTRUCTIONS

TECHNICAL SPECIFICATION

EN 442 EURONORM

PRESSIONE MASSIMA DI ESERCIZIO 8 BAR / maximum working pressure 8 BAR / maximum pression d'exercize 8 BAR

RACCORDO DI CONNESSIONE 1/2 GAS / pipe-fitting 1/2 GAS / raccordement de connexion 1/2 GAS

TEMPERATURA DELL'ACQUA IN INGRESSO 75°C - ΔT 50 / water entry temperature 75°C - ΔT 50 / température d'entrée de l'eau 75°C - ΔT 50

INSTRUCTIONS IMPORTANTES

AVERTISSEMENT!

- AVANT D'INSTALLER LE RADIATEUR, LIRE ATTENTIVEMENT TOUTES LES INSTRUCTIONS;
- QUAND ON UTILISE DES RADIATEURS , ON DOIT TOUJOURS SUIVRE LES PRÉCAUTIONS DE BASE POUR REDUIRE LE RISQUE DES FEU, BLESSURES AUX PERSONNES, ET LES POINTS CI-DESSOUS:
- ATTENTION - DES PARTIES DU RADIATEUR PEUVENT DEVENIR TRÈS CHAUDES ET CAUSER BRULURES. FAIRE ATTENTION EN PRESENCE DES ENFANTS ET DES GENS VULNÉRABLES;
- LE RADIATEUR A ÉTÉ RÉALISÉ SEULEMENT POUR UNE UTILISATION INTÉRIEURE ;
- UTILISER LE RADIATEUR EXCLUSIVEMENT POUR RÉCHAUFFER LA CHAMBRE ET COMME SÉCHE SERVIETTES ;
- LA CONNEXION À L'INSTALLATION DOIT ÊTRE CONFORME AUX NORMES LOCALES ET NATIONALES SELON LA JURIDICTION EN VIGUEUR ;
- AVANT D'UTILISER LE RADIATEUR, S'ASSURER QUE IL SOIT INSTALLÉ CORRECTEMENT À L'INSTALLATION HYDRAULIQUE;
- UTILISER LE RADIATEUR SEULEMENT COMME INDIÉ DANS CE MANUEL.TOUTES LES AUTRES UTILISATIONS, QUI NE SONT PAS RECOMMANDÉES PAR LE PRODUCTEUR, PEUVENT CAUSER DOMMAGES AUX PERSONNES ET AUX CHOSES;
- QUAND LE RADIATEUR SÉCHE SERVIETTES EST ALLUMÉ NE PAS APPUYER DES VÊTEMENTS DÉLICATS, ACRYLIQUE OU EN SOIE POUR ÉVITER QU' ILS BRÛLENT, PARCE QUE LE RADIATEUR SÉCHE SERVIETTES REJOINT LA TEMPERATURE AVEC LES SERVIETTES (ISOLEMENT THERMIQUE) ;
- À LA RÉCEPTION DE LA MARCHANDISE, VERIFIER QUE L' EMBALLAGE SOIT INTACT : RUPTURES OU BOSSES ARRIVÉES PENDANT LE TRANSPORT, NE SONT PAS COUVERTES PAR LA GARANTIE ;
- PRÊTER TOUJOURS ATTENTION PENDANT LE MANIEMENT DU RADIATEUR POUR NE PAS GRIFFER, MARQUER, ÉRAFLER OU CABOSSER LA SURFACE : LA GARANTIE NE COUVRE PAS CES DOMMAGES ;
- NE PAS ENLEVER LA PELLICULE PROTECTIVE (PVC) AVANT D' AVOIR COMPLÉTÉ L' INSTALLATION. ENLEVER LE FILM SEULEMENT AUTOUR LES ATTACHES. DE SUITE À L'INSTALLATION ENLEVER LE FILM ;
  LE PVC PEUT LAISSER DES RESTANTS ;
- PRÊTER ATTENTION QUAND LE RADIATEUR EST ALLUMÉ EN PRESENCE DES ENFANTS OU DES PERSONNES INVALIDES ;
- LE RADIATEUR PEUT ÊTRE UTILISÉ PAR ENFANTS PAS INFÉRIEUR À 8 ANS, ET PAR GENS DES RÉDUITES CAPACITÉ PHYSIQUE, SENSORIELLES, MENTALES, OU DÉPORVUES D' EXPÉRIENCE OU DE LA CONNAISSANCE NÉCÉSSAIRE, À CONDITION QU' ILS SOIENT SOUS SURVEILLANCE OU QU'ILS AIENT RECU LES INSTRUCTIONS À PROPOS DE L'USAGE ET DE POSSIBLE DANGER. LES ENFANTS NE DOIVENT PAS JOUER AVEC L'APPAREIL.
- LES ENFANTS DE MOINS DE 3 ANS, DOIVENT RESTER LOINS DU RADIATEUR À MOINS QU'ILS SOIENT SURVEILLÉS;
- LES ENFANTS D' ÂGE COMPRIS ENTRE LES 3 ET LES 8 ANS DOIVENT SAVOIR SEULEMENT ALLUMER OU ÉTEINDRE L'APPAREIL À CONDITION QU'IL SOIT BIEN INSTALLÉ ET FONCTIONANT ET QUE LES ENFANTS SOIENT SOUS SUPERVISION OU INSTRUITS SUR L'USAGE EN SÉCURITÉ DU RADIATEUR. LES ENFANTS D'ÂGE COMPRIS ENTRE LES 3 ET LES 8 ANS NE DOIVENT PAS RACCORDER, RÉGLER, NETTOYER OU FAIRE DES OPÉRATIONS DE MAINTENANCE À L'APPAREIL;
- NE PAS INTRODUIRE CORPS ÉTRANGERS À L'INTERIEUR DU RADIATEUR POUR ÉVITER DOMMAGES AU RADIATEUR ;
- POUR ÉVITER DOMMAGES AU RADIATEUR OU BLESSURES AUX PERSONNES, RESPECTEZ LA MAXIMUM PRESSION DE 8 BAR.

LE PRODUCTEUR DÉCLINE TOUTES RESPONSABILITÉS EN CAS DE NON-RESPECT DES INSTRUCTIONS ET DES RÉGLES DE SÉCURITÉ NÉCESSAIRES POUR LE NORMAL ET LE RÉGULIER FONCTIONNEMENT ET POUR L'INSTALLATION DES RADIATEURS.

À CONSERVER CES INSTRUCTIONS!

SPECIFICATION TECHNIQUE

EN 442 EURONORM

PRESSIONE MASSIMA DI ESERCIZIO 8 BAR / maximum working pressure 8 BAR / maximum pression d'exercize 8 BAR

RACCORDO DI CONNESSIONE 1/2 GAS / pipe-fitting 1/2 GAS / raccordement de connexion 1/2 GAS

TEMPERATURA DELL'ACQUA IN INGRESSO 75°C - ΔT 50 / water entry temperature 75°C - ΔT 50 / température d'entrée de l'eau 75°C - ΔT 50

MANUTENZIONE

ITA

- LA PULIZIA E LA MANUTENZIONE DESTINATA AD ESSERE EFFETTUATA DALL' UTILIZZATORE , NON DEVE ESSERE EFFETTUATA DA BAMBINI SENZA SORVEGLIANZA;
- PRIMA DI EFFETTUARE QUALSIASI OPERAZIONE ATTENDERE CHE L'APPARECCHIO SIA COMPLETAMENTE RAFFREDDATO;
- PRIMA DI EFFETTUARE QUALSIASI MANUTENZIONE ASSICURARSI CHE L'IMPIANTO SIA CHIUSO PER EVITARE FUORIUSCITE D' ACQUA;
- PULIRE LA PARTE ESTERNA CON PANNO MORBIDO UTILIZZANDO UN DETERGENTE LIQUIDO NÉ ABRASIVO NÉ CORROSIVO, MA DELLA STESSA TIPOLOGIA ADOPERATA PER LA PULIZIA DEI VETRI;
- PER PRESERVARE LE FINITURE ESTERNE DELICATE, FAR SCIVOLARE IL PANNO SEGUENDO IL VERSO DELLA SATINATURA - PER I MODELLI SATINATI; PER LA VERSIONE LUCIDA EVITARE MOVIMENTI CIRCOLARI CON IL PANNO;
- PER LE INCROSTAZIONI, NON ESERCITARE FORTI PRESSIONI, PER NON CREARE STRISCI O DANNI ALLA SUPERFICIE;
- SARÀ POSSILBILE INTERVENIRE CON DEL SOLVENTE, SENZA ABUSARNE, NEL RISPETTO DELLE NORME IN VIGORE SULL'UTILIZZO;
- IN CASO DI DUBBIO E INCERTEZZA CONTATTARE L'AZIENDA.

IL PRODUTTORE DECLINA OGNI RESPONSABILITA' NEL CASO IN CUI LE PRESENTI ISTRUZIONI DI MANUTENZIONE NON VENGANO RISPETTATE.

MAINTENANCE

USA - UK

- CLEANING AND MAINTENANCE SUPPOSED TO BE DONE BY THE FINAL CLIENT, HAS NOT TO BE COMMITTED TO CHILDREN, UNLESS CONSTANTLY UNDER SURVEILLANCE.
- BEFORE ANY OPERATION WAIT THAT THE UNIT IS COMPLETELY COOL;
- BEFORE ANY MAINTENANCE, ENSURE THAT THE PLUMBING SYSTEM IS CLOSE IN ORDER TO AVOID LAEKAGES ;
- CLEAN THE OUTSIDE SURFACE WITH A SOFT CLOTH AND LIQUID DETERGENT, AS IT IS FOR GLASS CLEANING, AND DO NOT USE ABRASIVE CLEANING OR SCOURING PRODUCTS;
- TO MANTAIN THE DELICATE EXTERNAL FINISHES, RUB THE SOFT CLOTH FOLLOWING THE GRAIN OF THE BRUSHED FINISH; AS REGARDS THE POLISHED FINISH, DO NOT MOVE THE CLOTH IN A CIRCULAR MOTION;
- WITH INCRUSTATIONS, DO NOT USE EXTREME PRESSION IN ORDER TO AVOID CRAWLINGS AND DAMAGES ON HEATER SURFACE;
- IT IS ALSO POSSIBLE TO USE SOLVENT, BUT WITH CAUTION AND AFTER HAVING READ THE TECHNICAL FORMS AND NORMS FOR ITS USE;
- IN CASE OF UNCERTAINTY, DO NOT HESITATE TO CONTACT THE MANUFACTURER;

THE MANUFACTURER DECLINES ANY RESPONSIBILITY IF ALL THE INSTRUCTIONS ABOVE MENTIONED ARE NOT KEPT.

ENTRETIEN

CAN - FR

- LES ENFANTS NE DOIVENT PAS S' OCCUPER DU NETTOYAGE ET DE L' ENTRETIEN DU RADIATEUR, ILS SONT RESERVÉS À L'UTILISATEUR;
- AVANT TOUTES OPERATIONS, ATTENDRE QUE LE RADIATEUR SOIT FROID;
- AVANT D' EFFECTUER QUELCONQUE OPERATION D' ENTRETIENT, S' ASSURER QUE L'INSTALLATION SOIT FERMÉ POUR ÉVITER PERTES D'EAU;
- NETTOYER LA PARTIE EXTÉRIEURE D U RADIATEUR AVEC UN CHIFFON DOUX ET UN DÉTERGENT LIQUIDE, COMME CELUI UTILISÉ POUR LES VITRES; IL NE DOIT ÊTRE NI ABRASIF NI CORROSIF;
- POUR PRÉSERVER LES FINITIONS EXTÉRIEURES TRÈS DÉLICATS: FROTTER LE CHIFFON EN SUIVANT LE VERS SATINÉ; POUR LA VERSION POLIE EST IMPORTANT NE PAS FROTTER LE CHIFFON EN SENS CIRCULAIRE;
- POUR LES INCRUSTATIONS, N' EXERCER PAS DES EXTRÊMES PRESSIONS POUR EVITER RAYURES ET DOMMAGES AU RADIATEUR SÉCHE SERVIETTES;
- IL EST POSSIBLE UTILISER DU SOLVANT AVEC ATTENTION ET APRÈS AVOIR LU SA FICHE TECHNIQUE EN CONFORMITÉ AVEC LES RÈGLES EN VIGUEUR EN REGARDANT L'UTILISATION DE CES PRODUITS;
- S'IL Y A DOUTES OU INCERTITUDES, CONTACTER LE PRODUCTEUR;

LE PRODUCTEUR DÉCLINE TOUTES RESPONSABILITÉS EN CAS DE NON - RESPECT DES INSTRUCTIONS DE L'ENTRETIEN.

A. CONNESSIONE CON RACCORDO RAME / CONNECTION WITH COPPER ADAPTOR / CONNEXION AVEC RACCORD CUIVRE

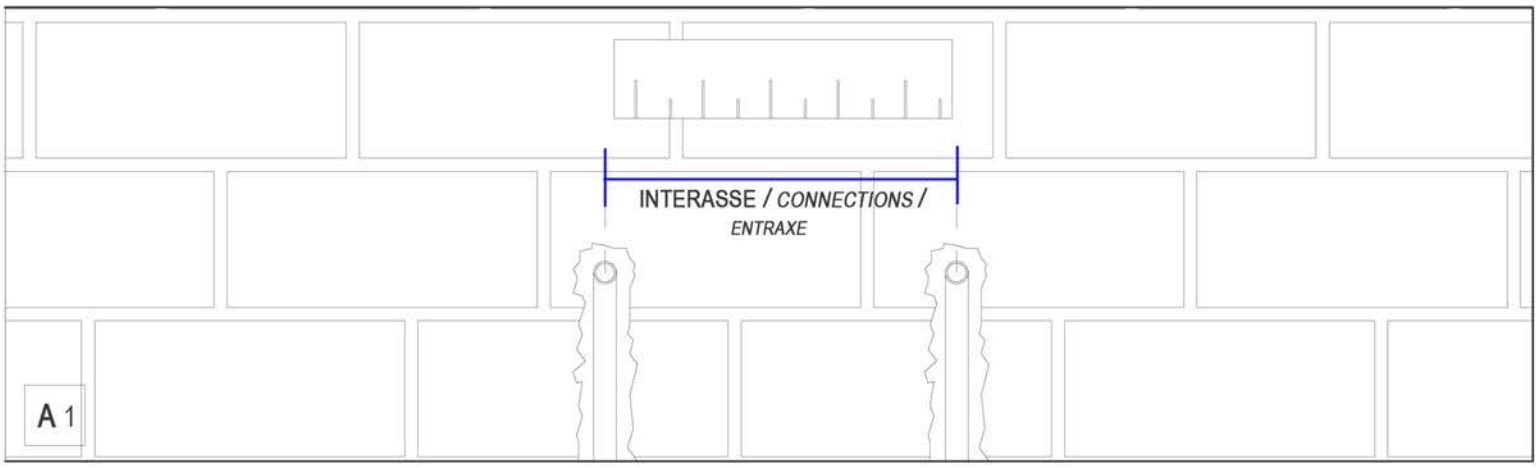

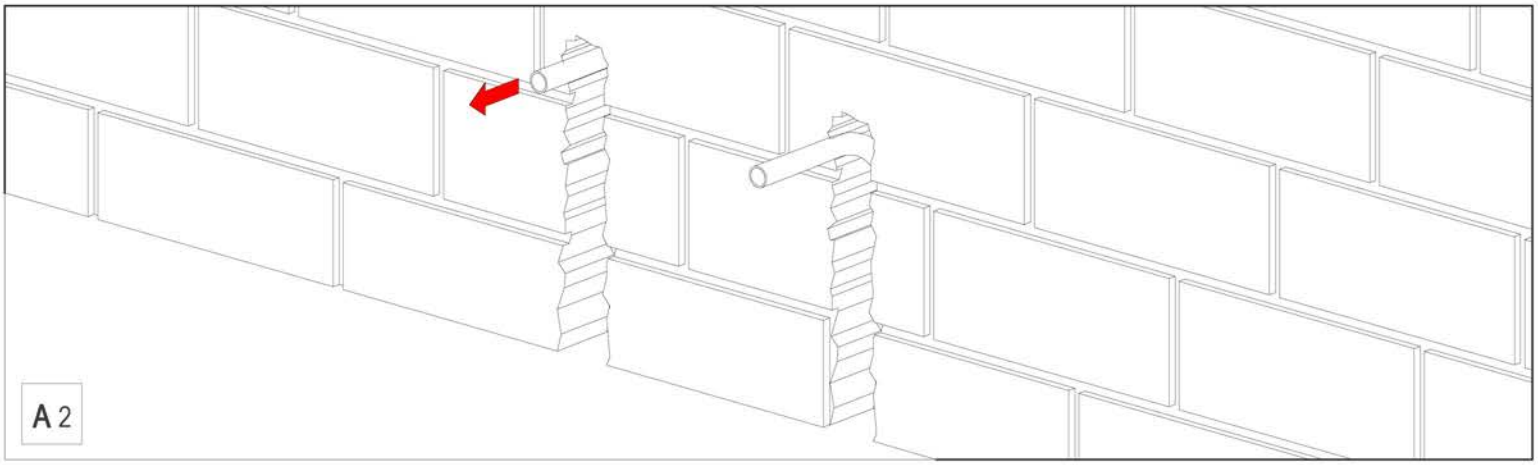

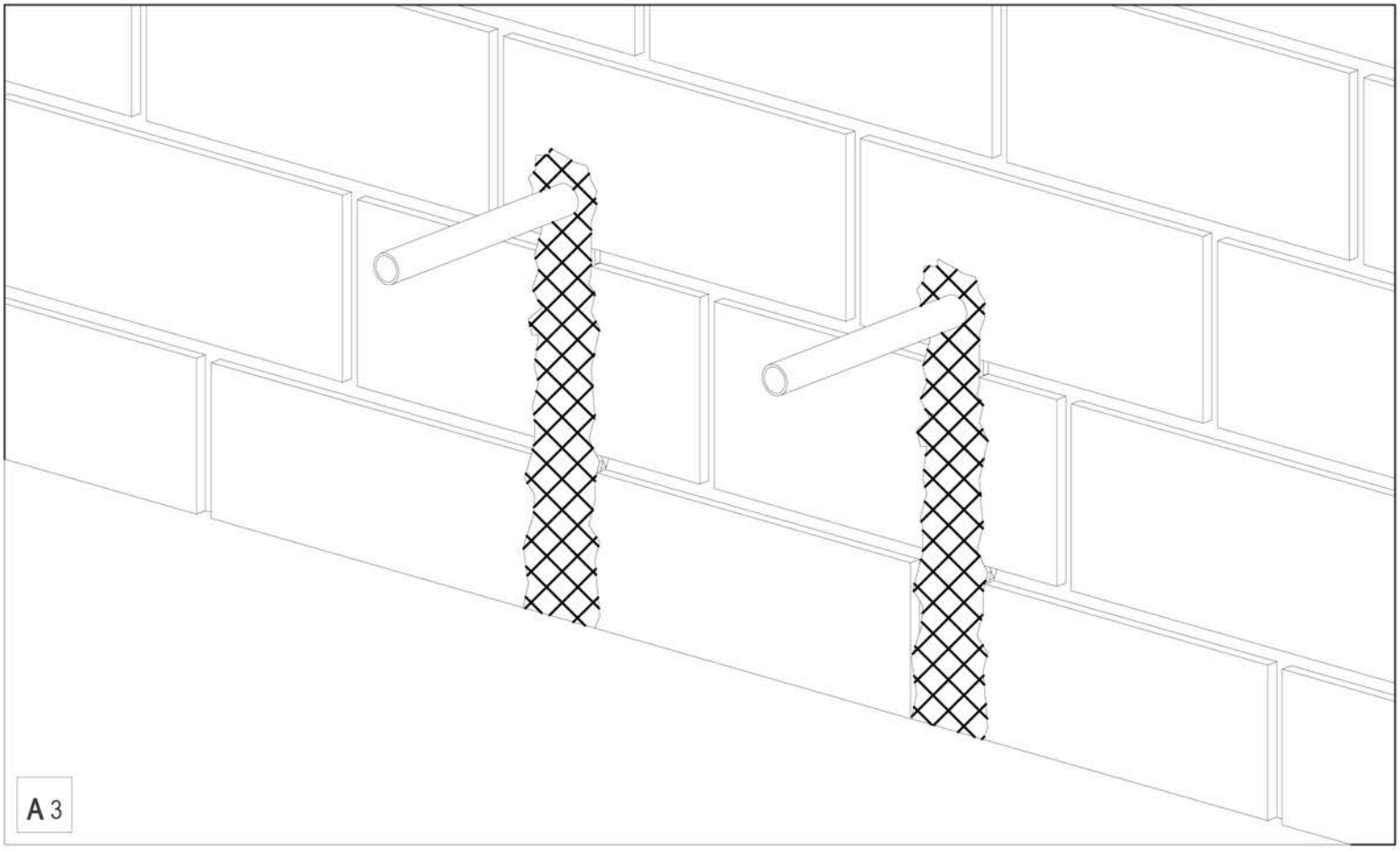

emmesteel®

A. CONNESSIONE CON RACCORDO RAME / CONNECTION WITH COPPER ADAPTOR / CONNEXION AVEC RACCORD CUIVRE

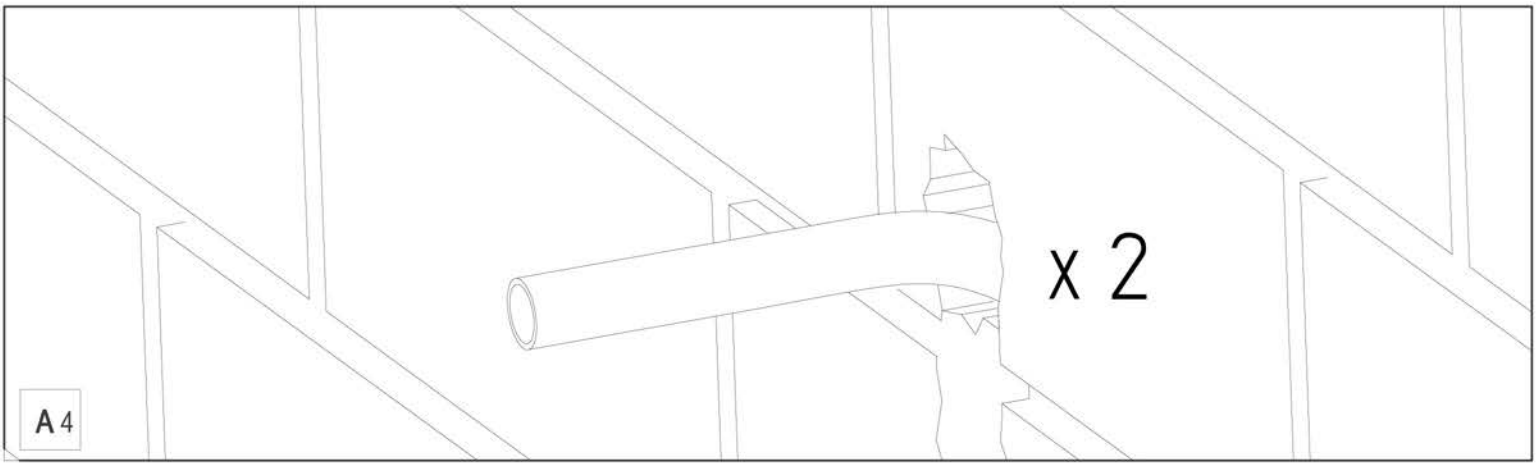

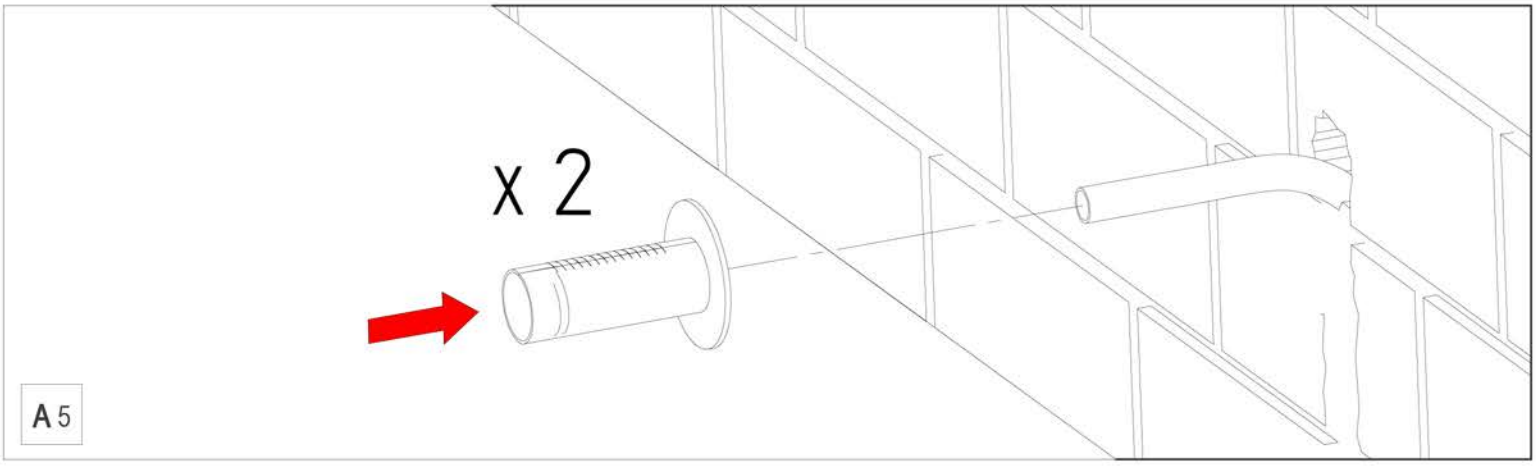

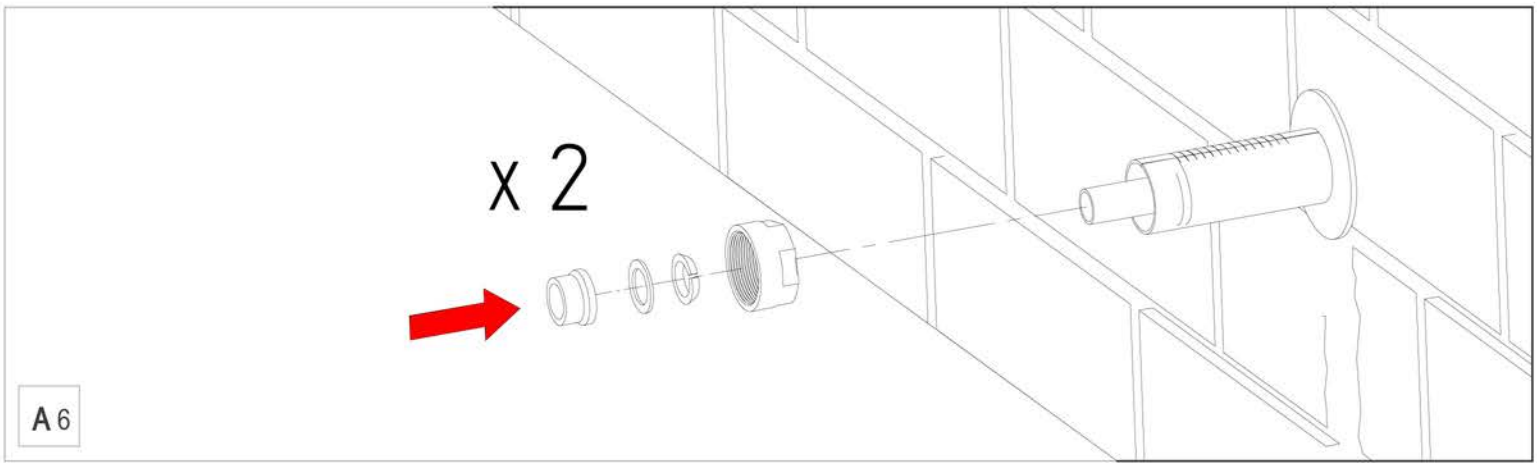

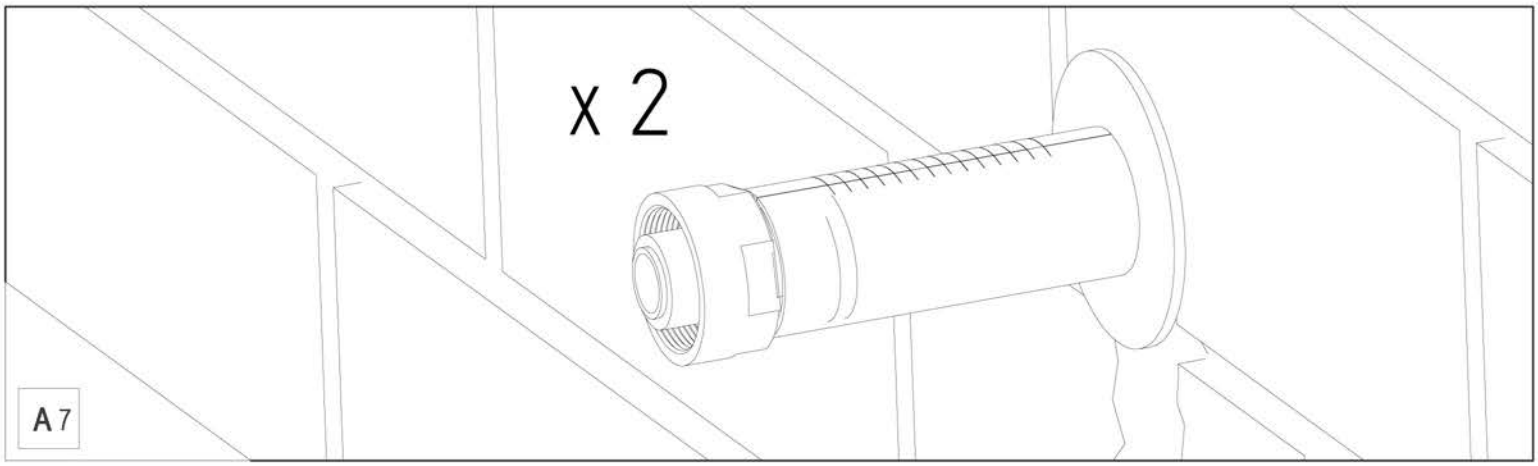

emmesteel®

B. CONNESSIONE CON RACCORDO MULTISTRATO / CONNECTION WITH MULTILAYER ADAPTOR / CONNEXION AVEC RACCORD MULTICOUCHE

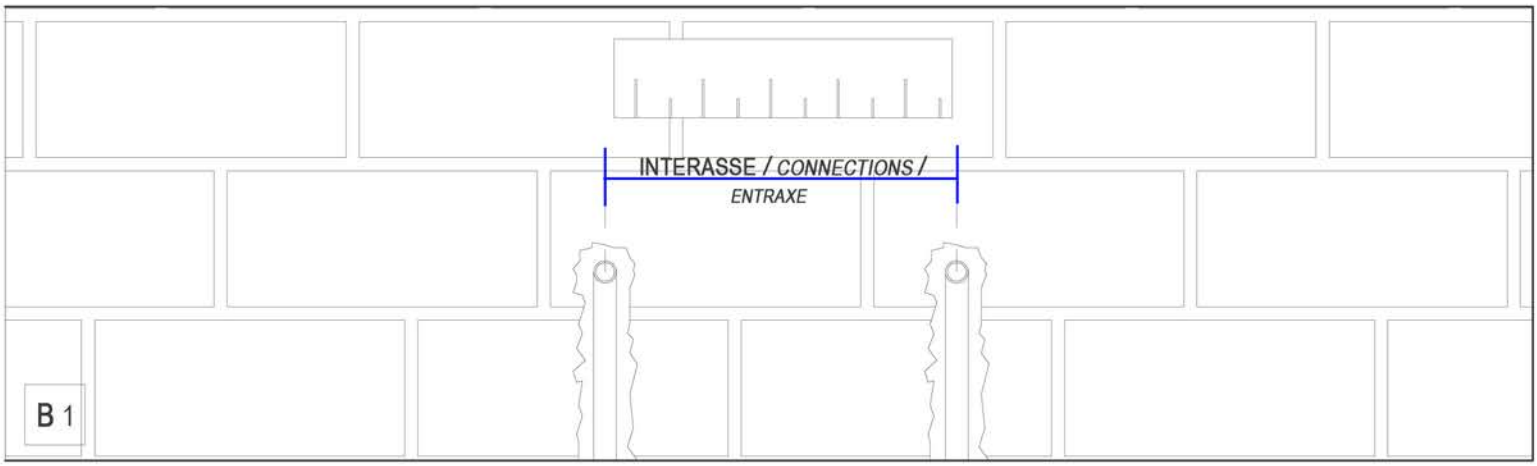

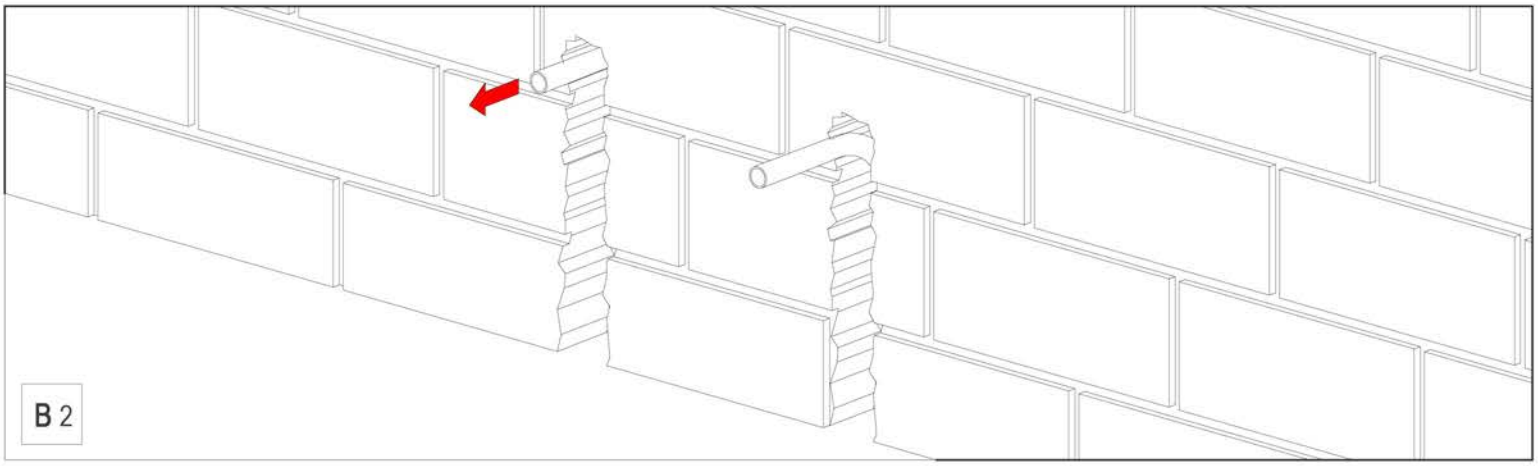

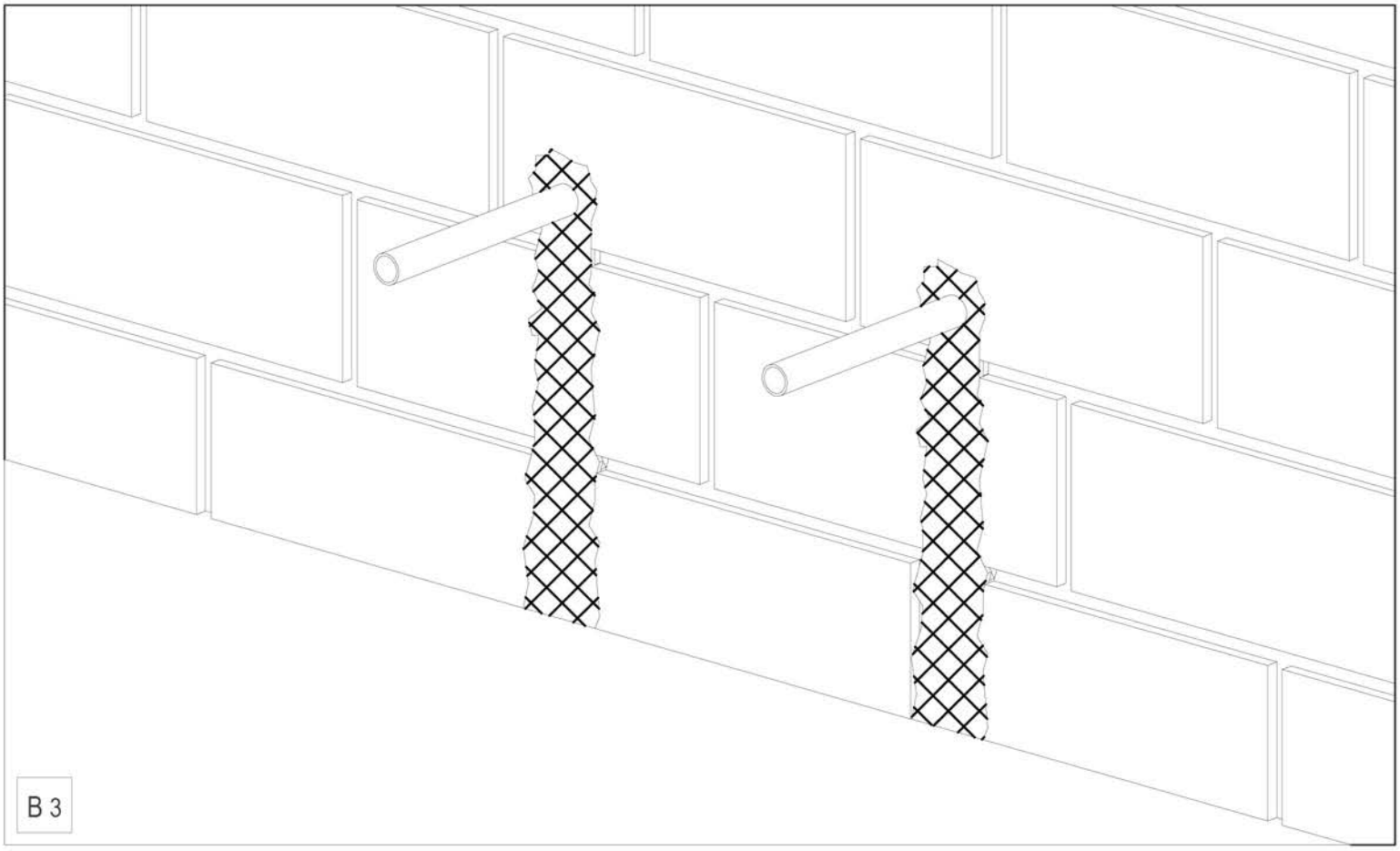

B. CONNESSIONE CON RACCORDO MULTISTRATO / CONNECTION WITH MULTILAYER ADAPTOR / CONNEXION AVEC RACCORD MULTICOUCHE

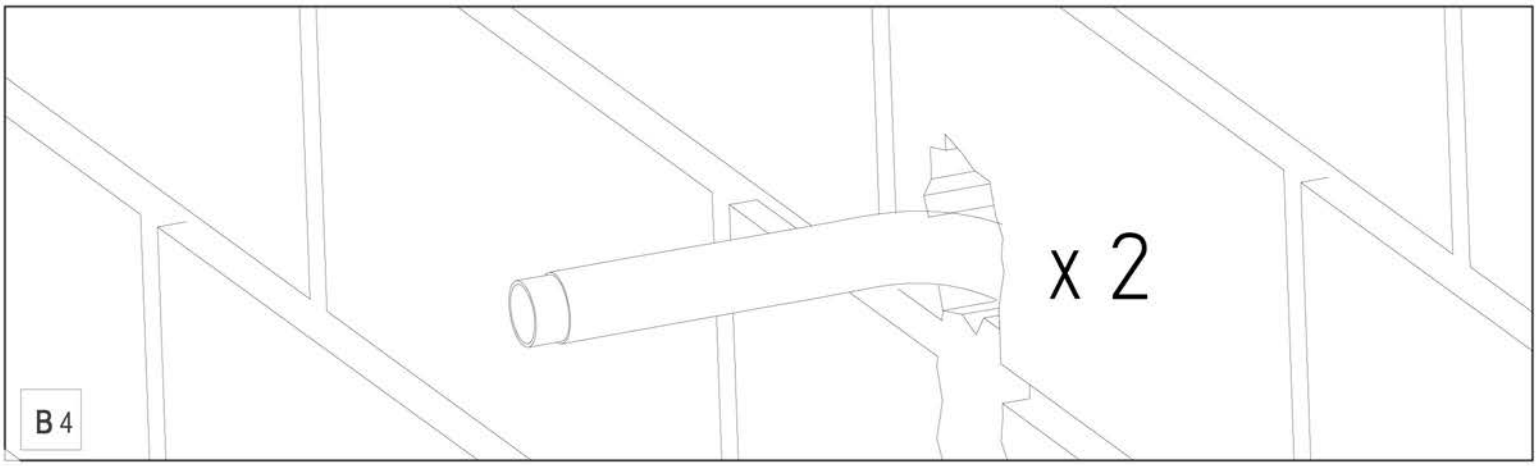

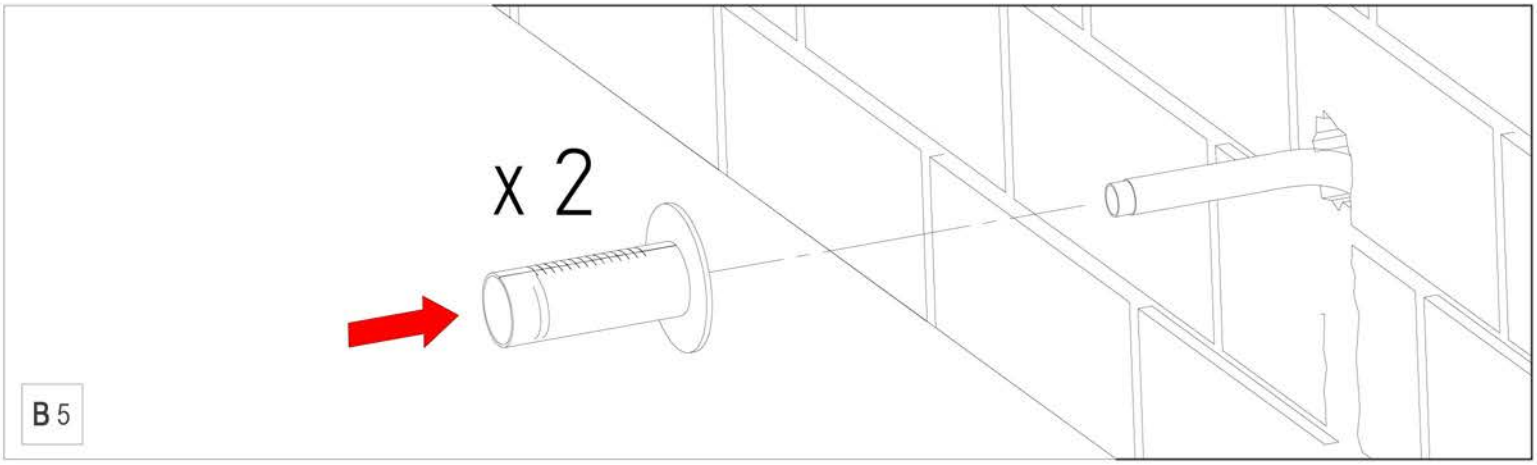

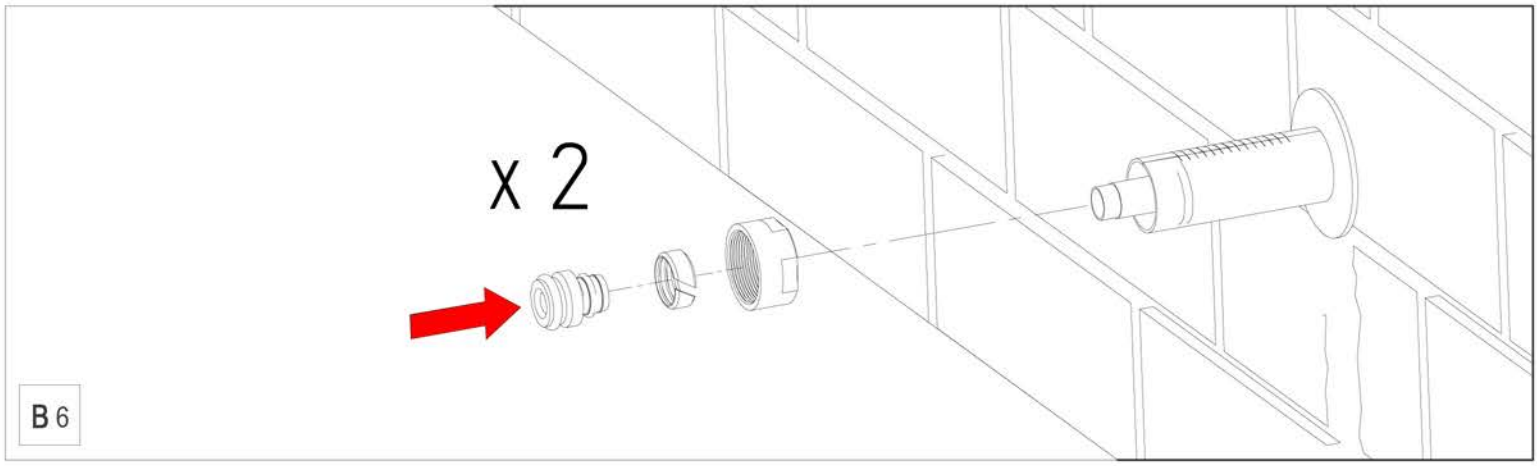

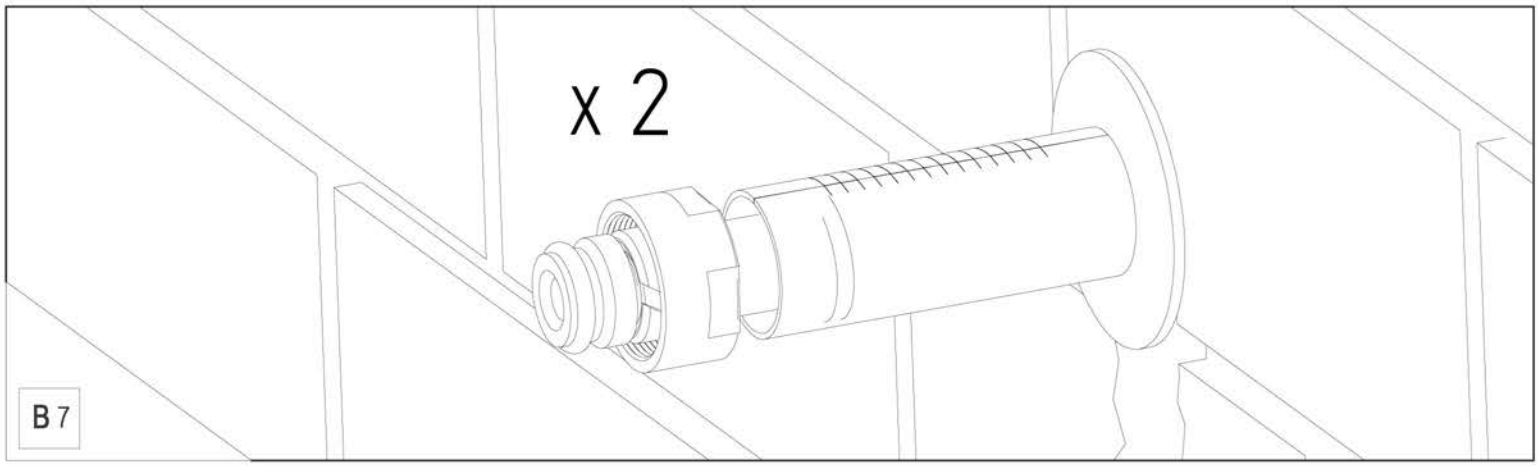

C. CONNESSIONE CON RACCORDO FISSO / CONNECTION WITH FIXED ADAPTOR / CONNEXION AVEC RACCORD FIXE

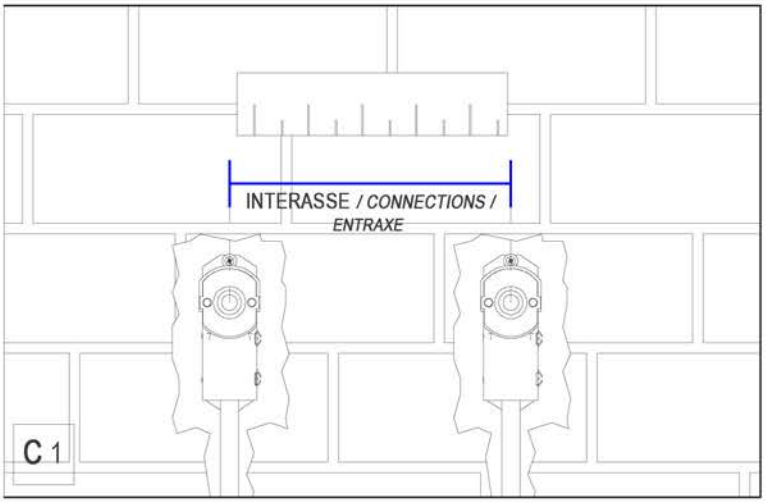

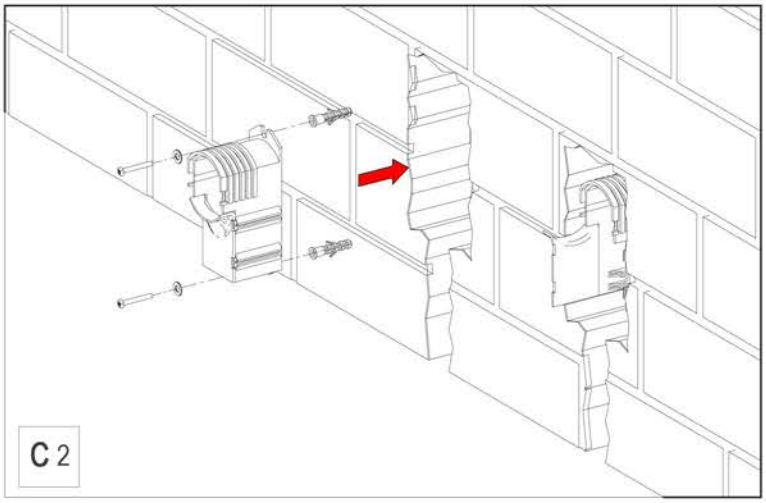

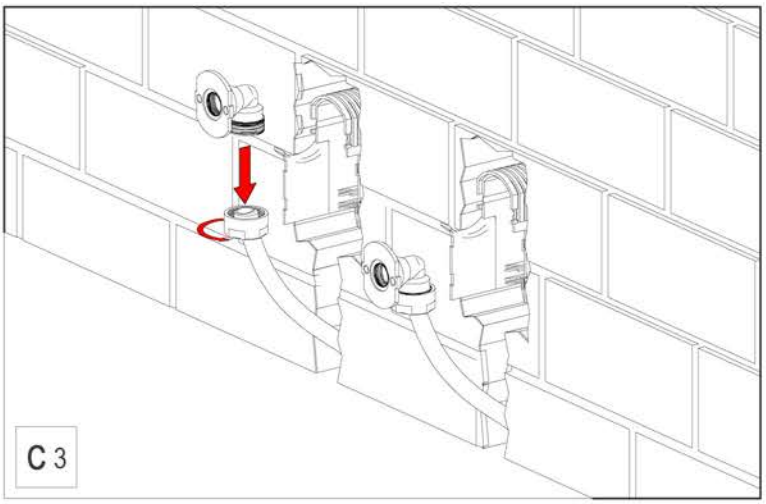

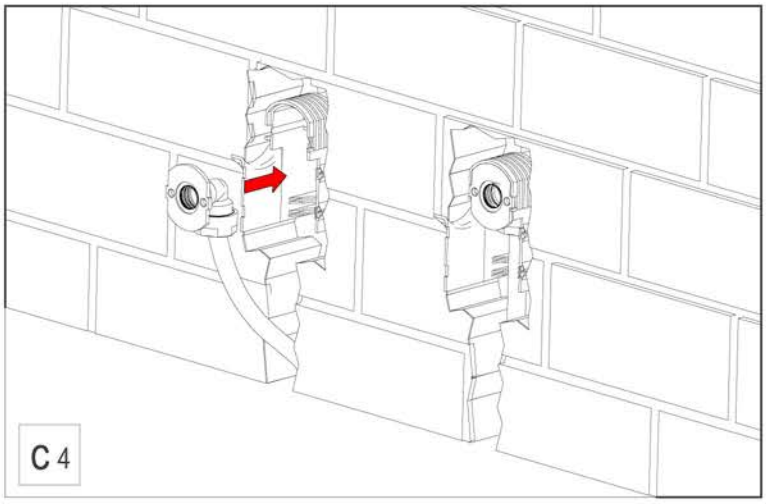

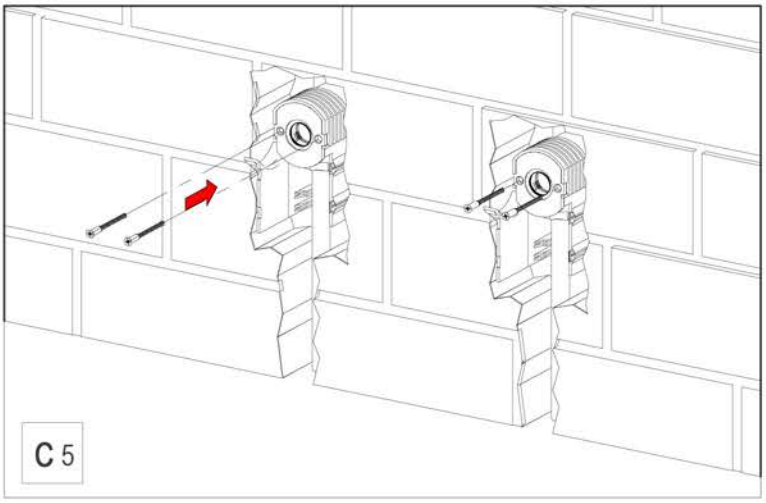

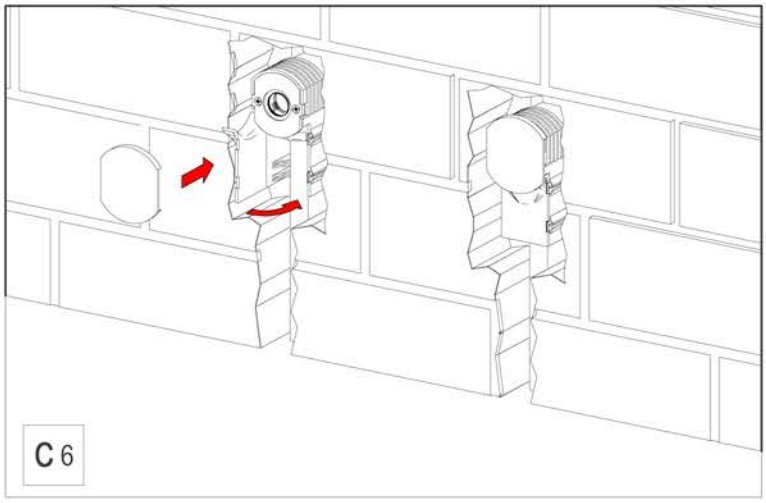

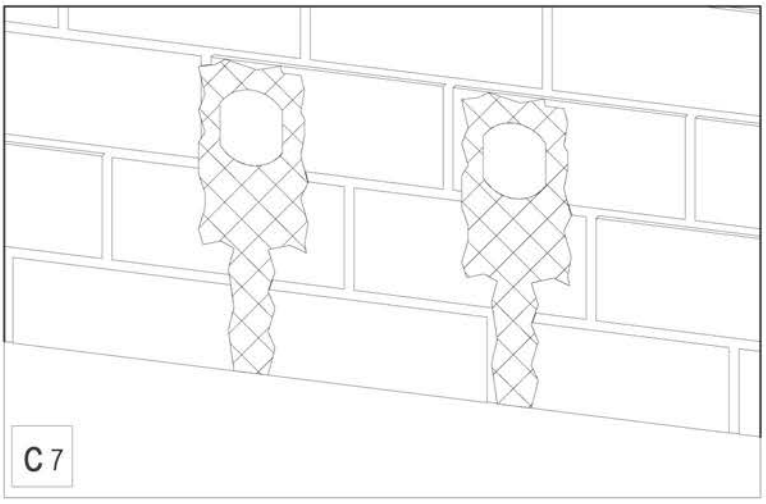

C. CONNESSIONE CON RACCORDO FISSO / CONNECTION WITH FIXED ADAPTOR / CONNEXION AVEC RACCORD FIXE

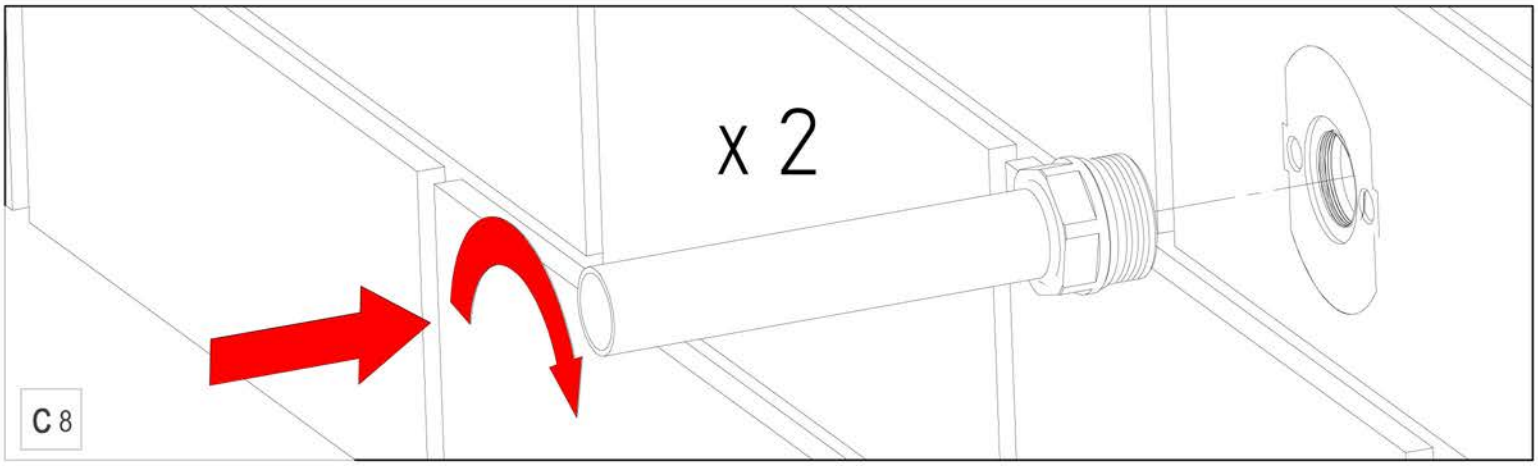

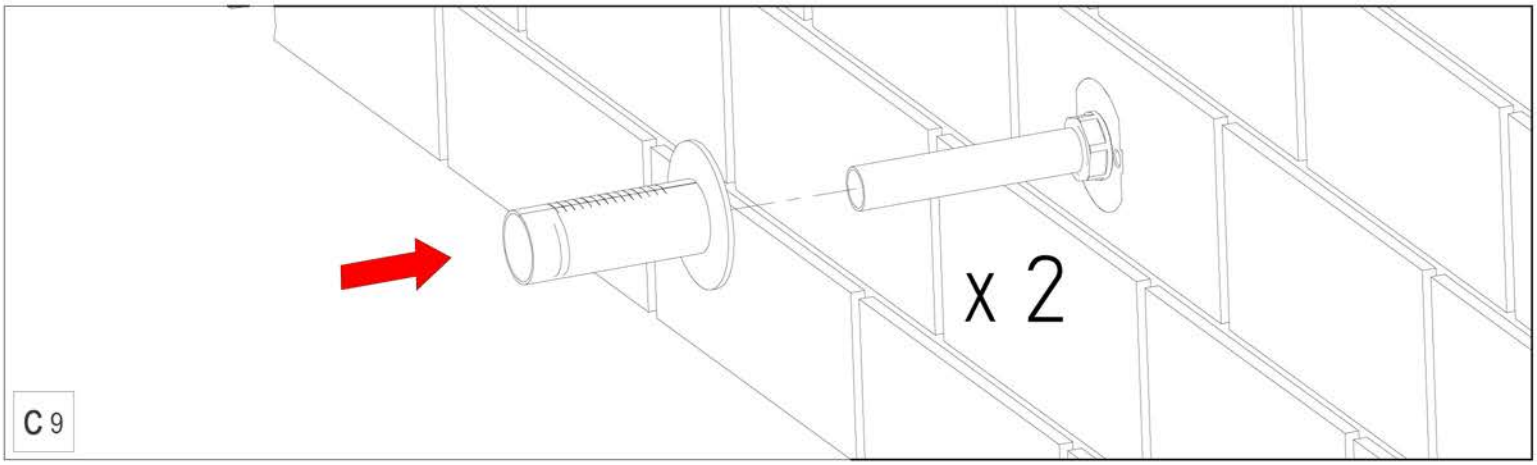

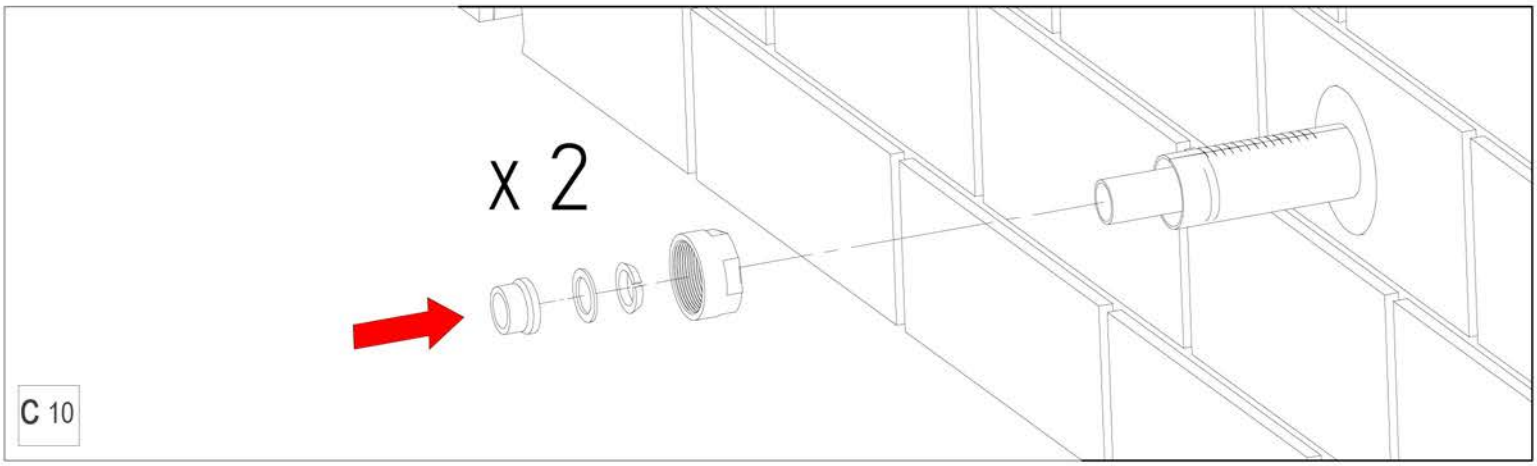

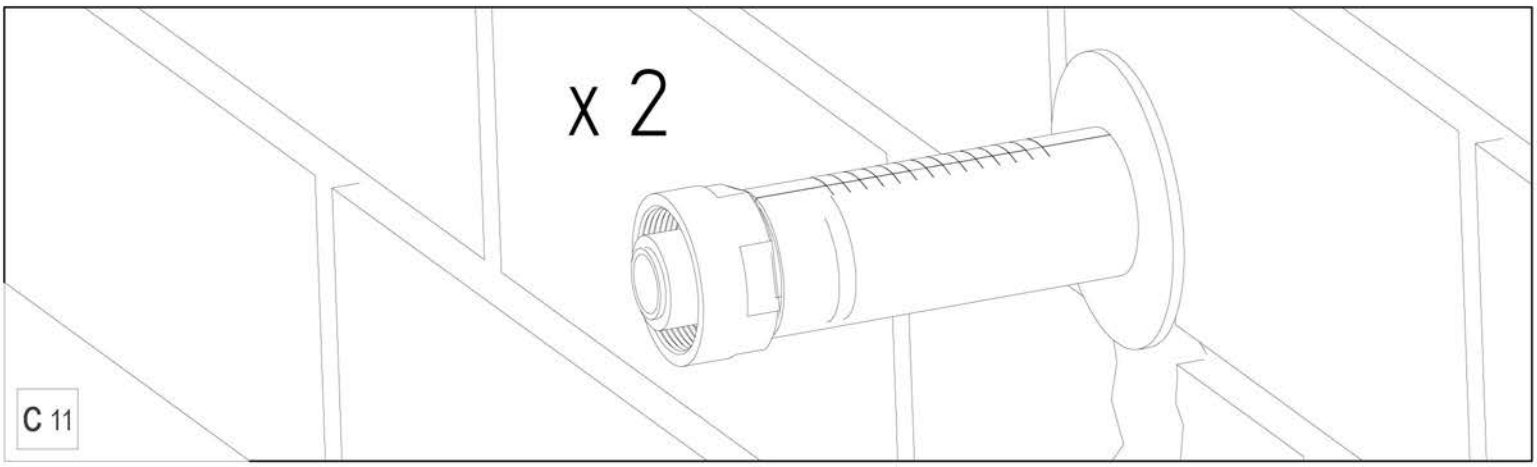

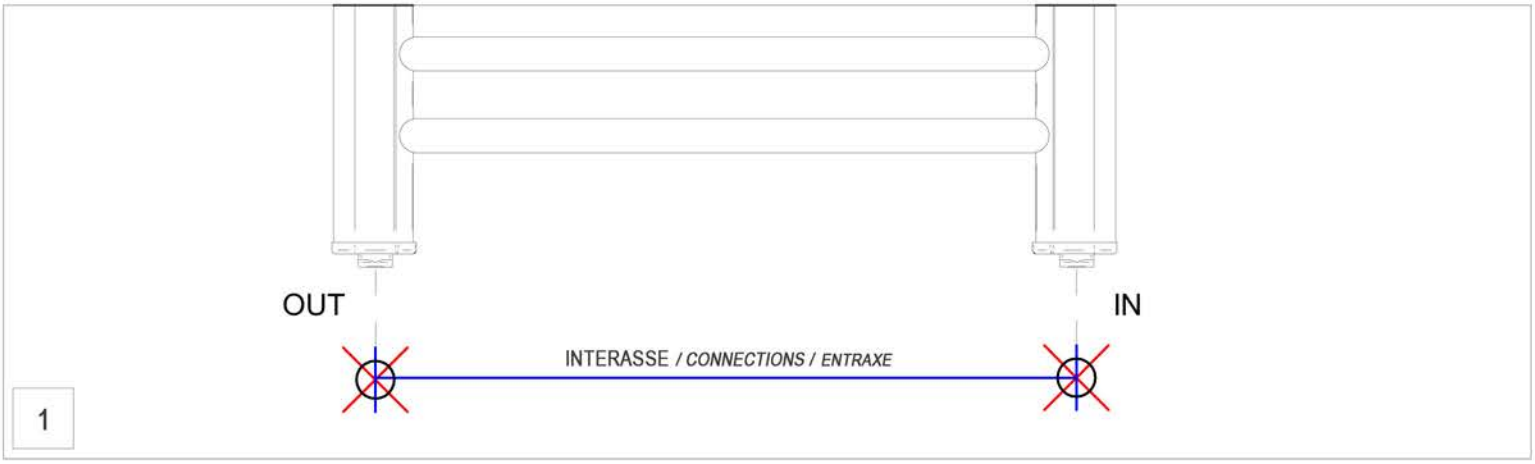
OUT
IN
INTERASSE / CONNECTIONS / ENTRAXE
1

2

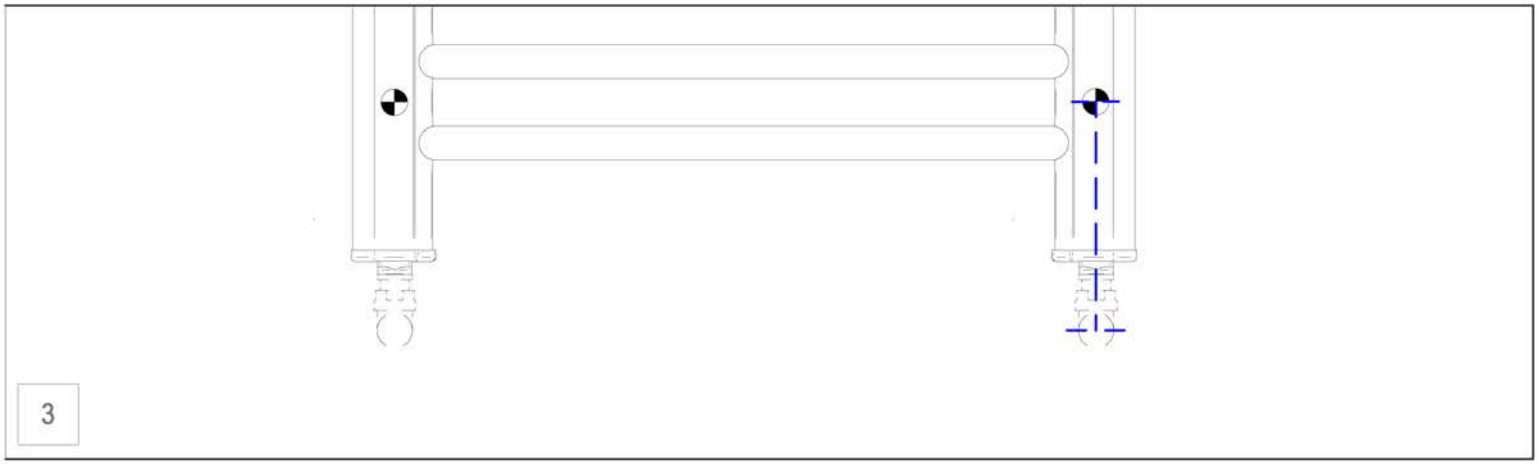
3

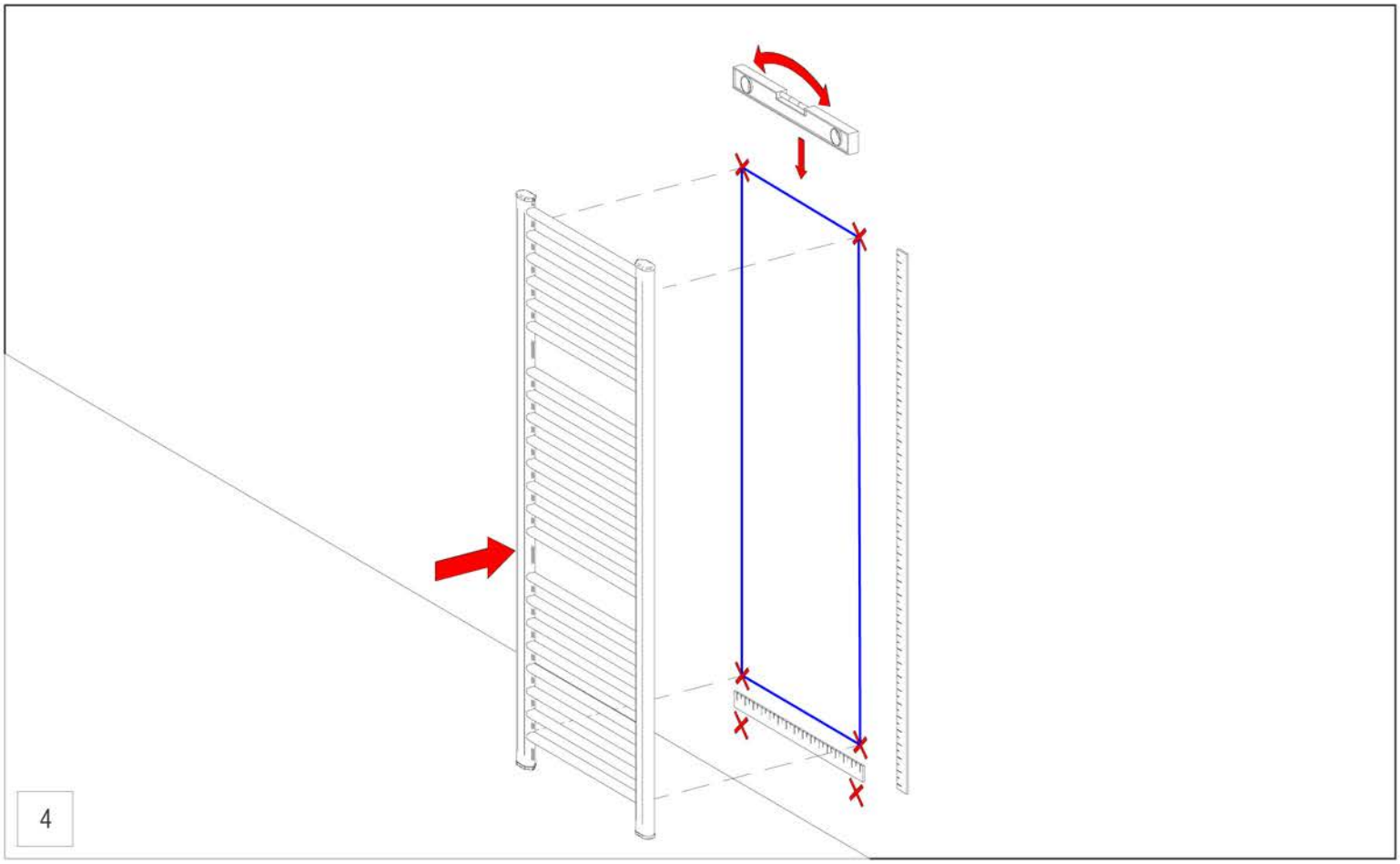
4

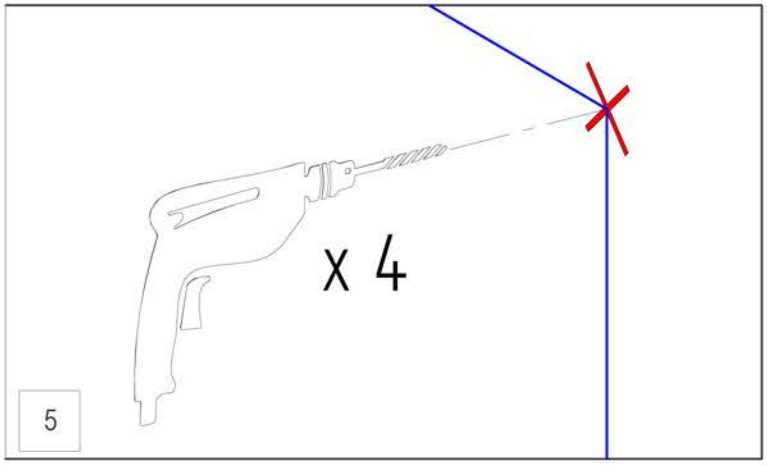
x 4
5

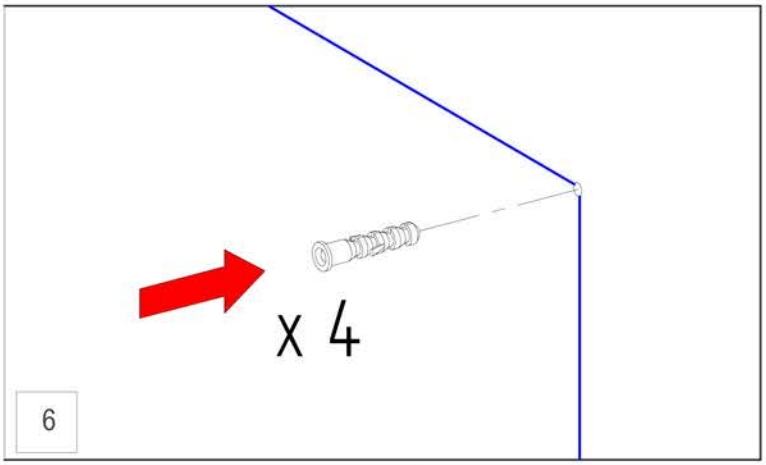
x 4
6

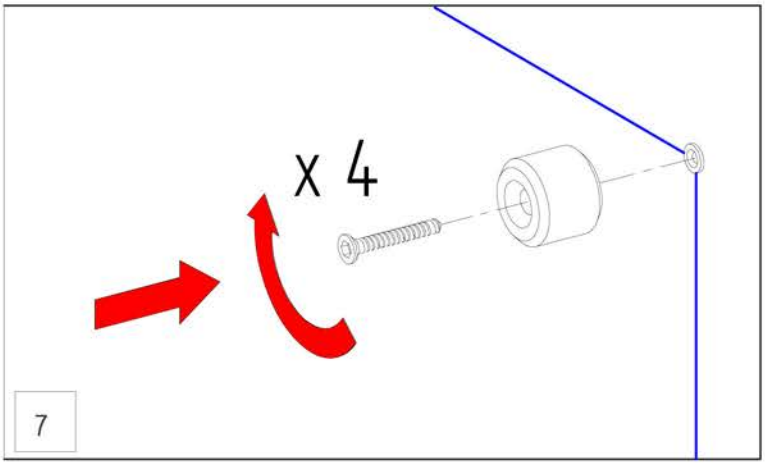
x 4
7

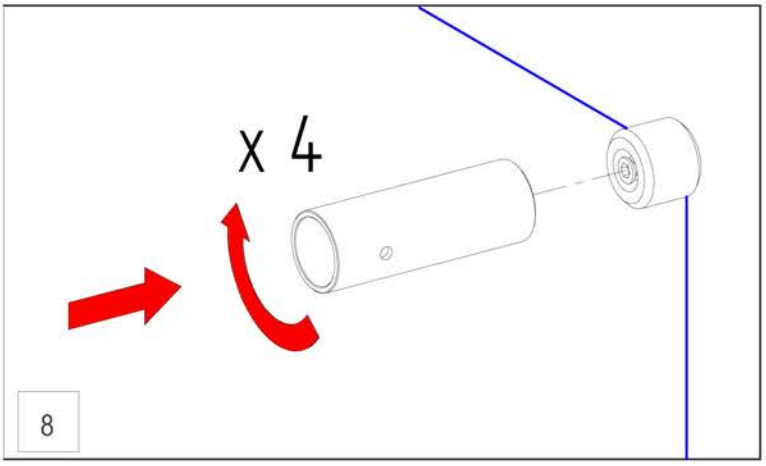
x 4
8

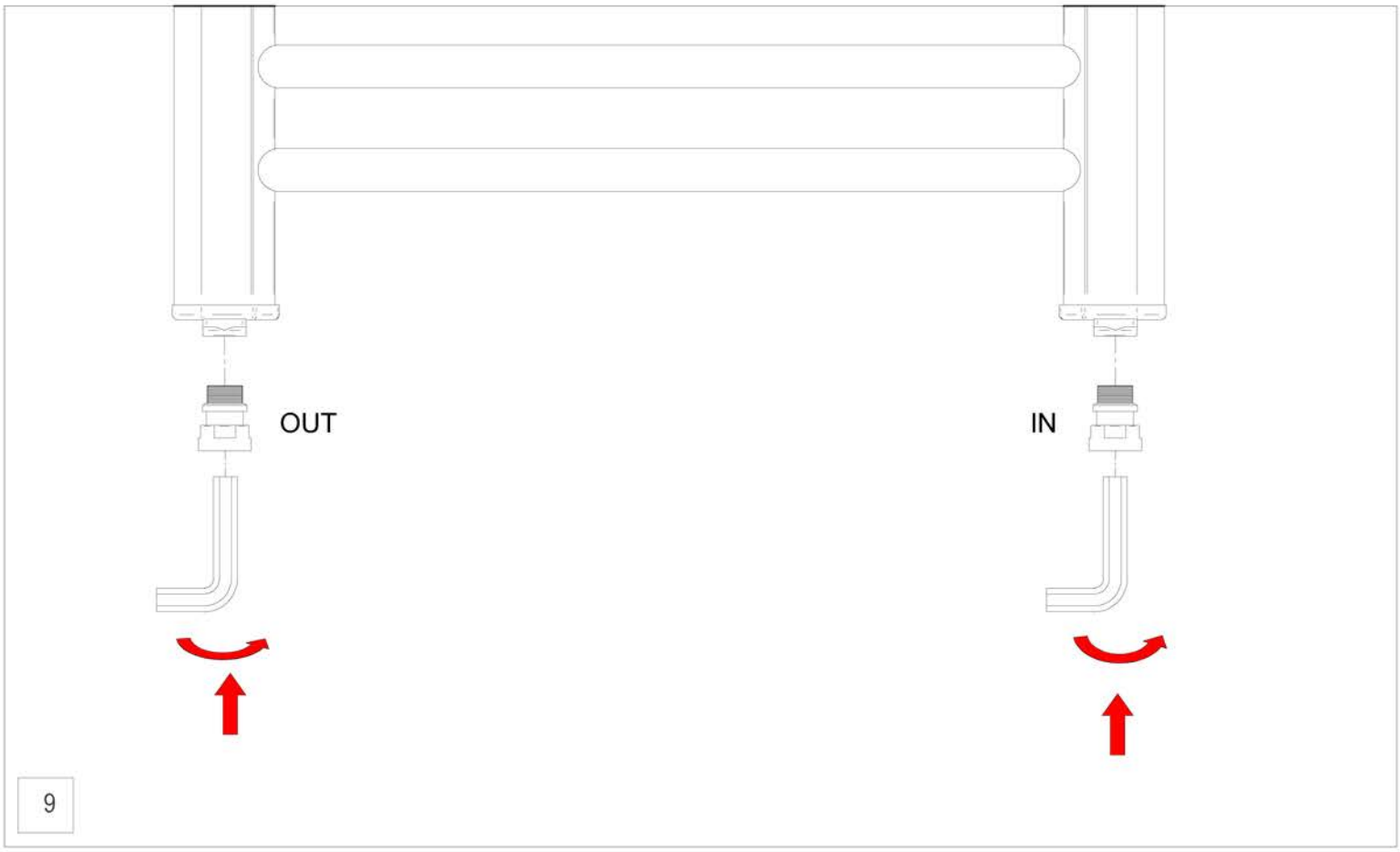
OUT
IN
9

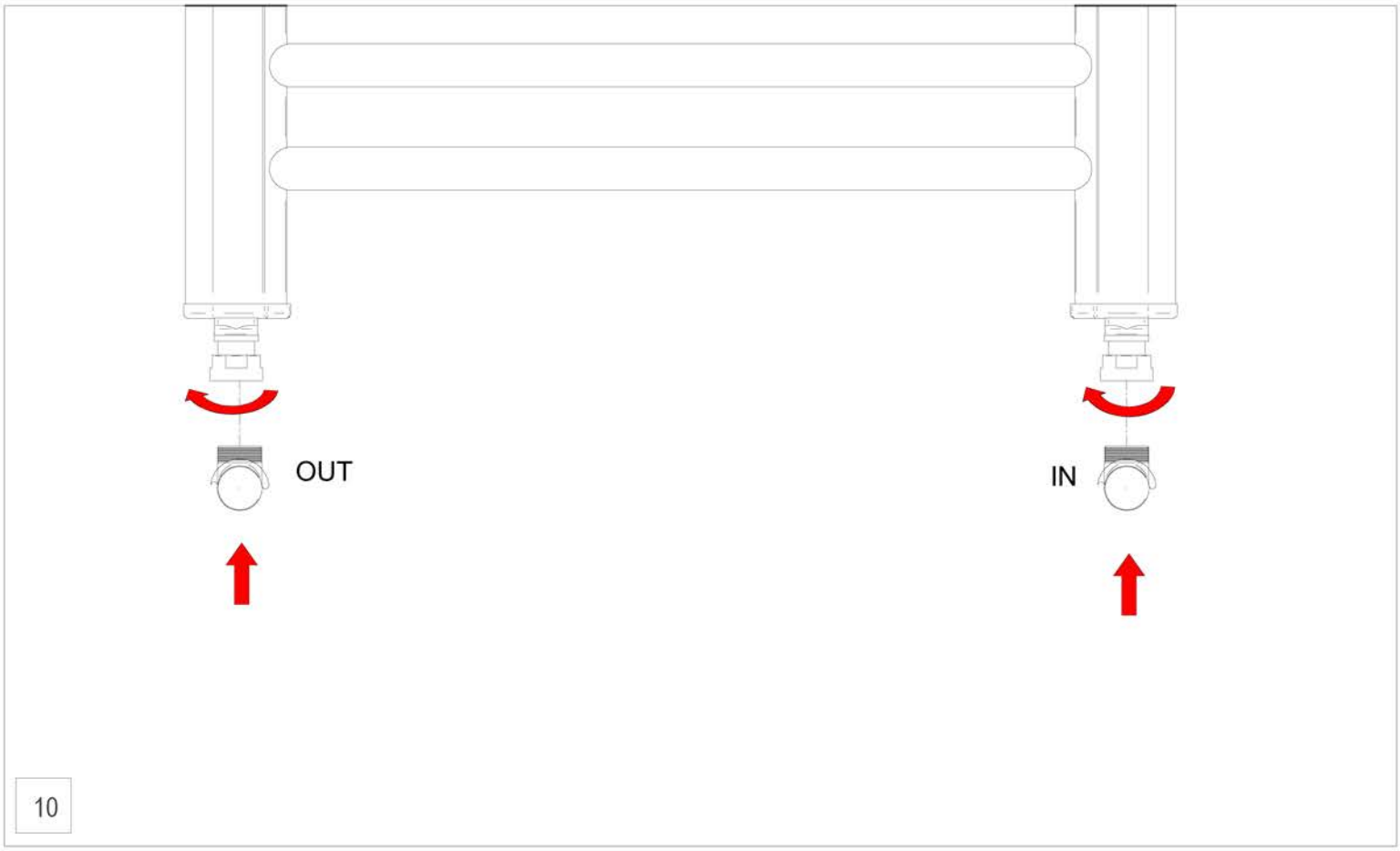
OUT
IN
10

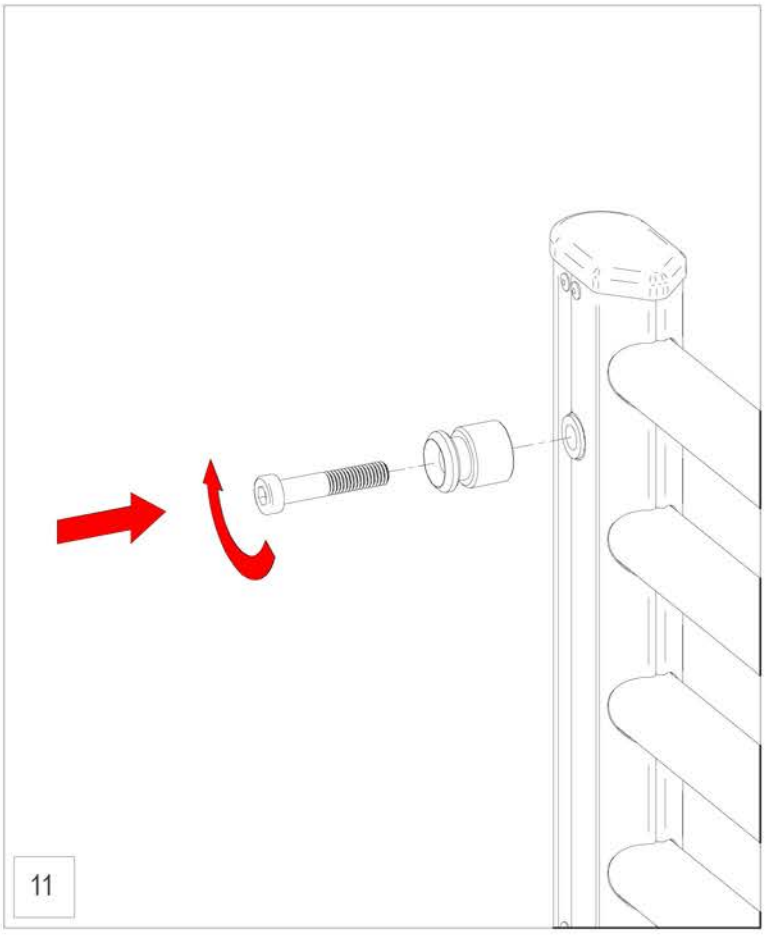
11

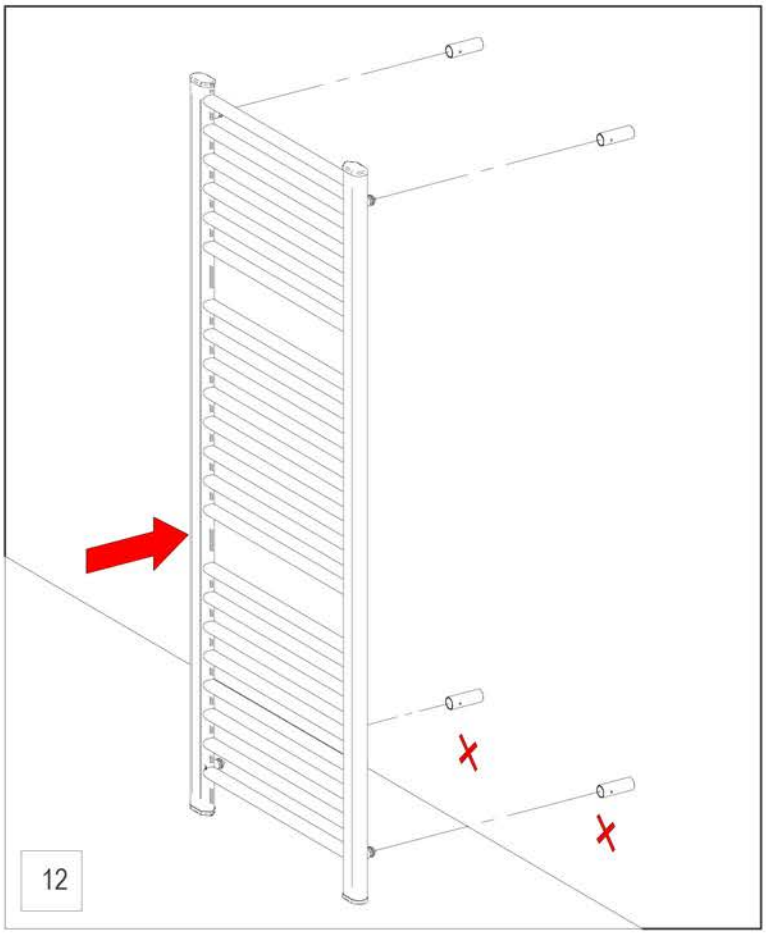
12

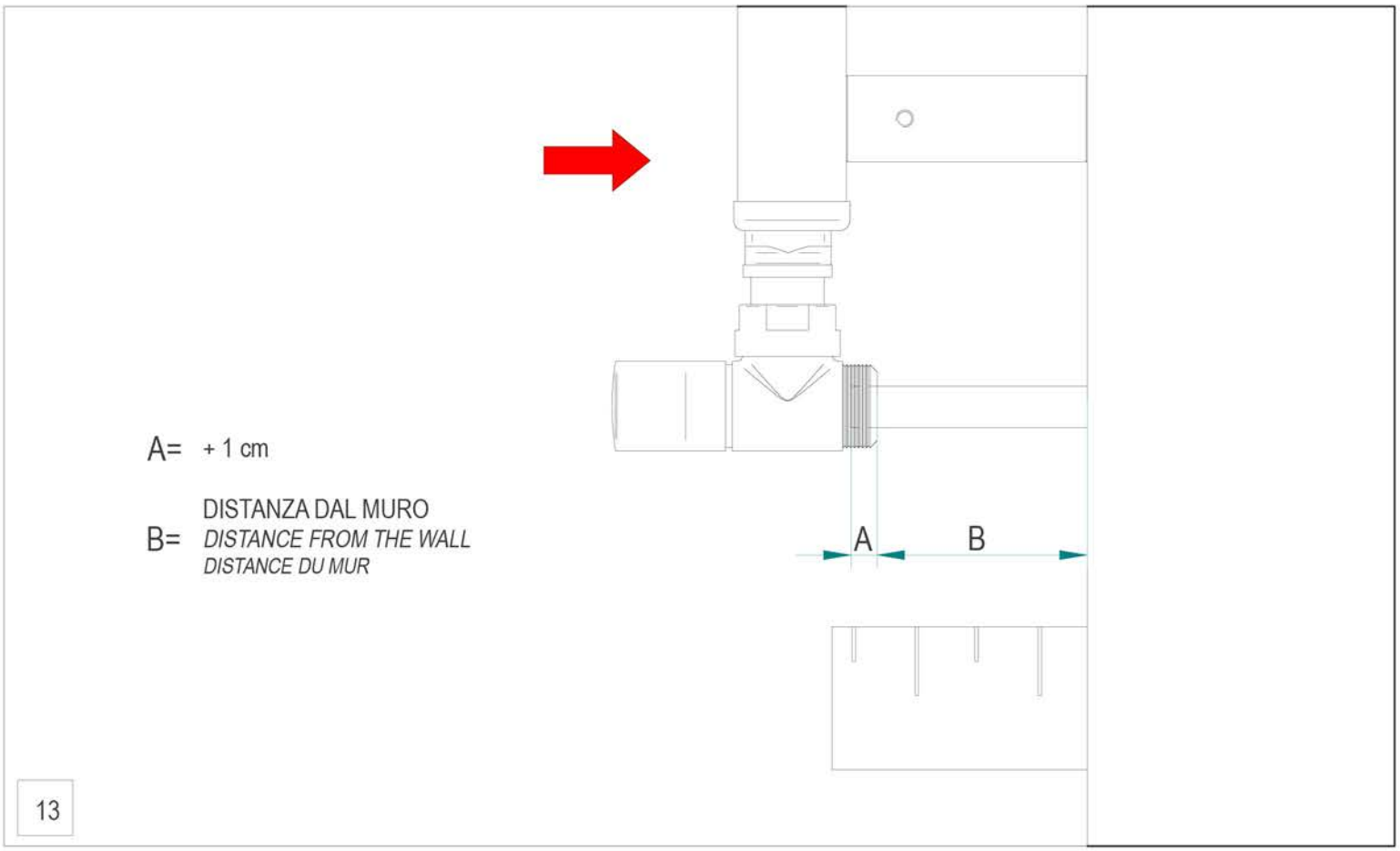
A= + 1 cm
B= DISTANZA DAL MURO
DISTANCE FROM THE WALL
DISTANCE DU MUR
A
B
13

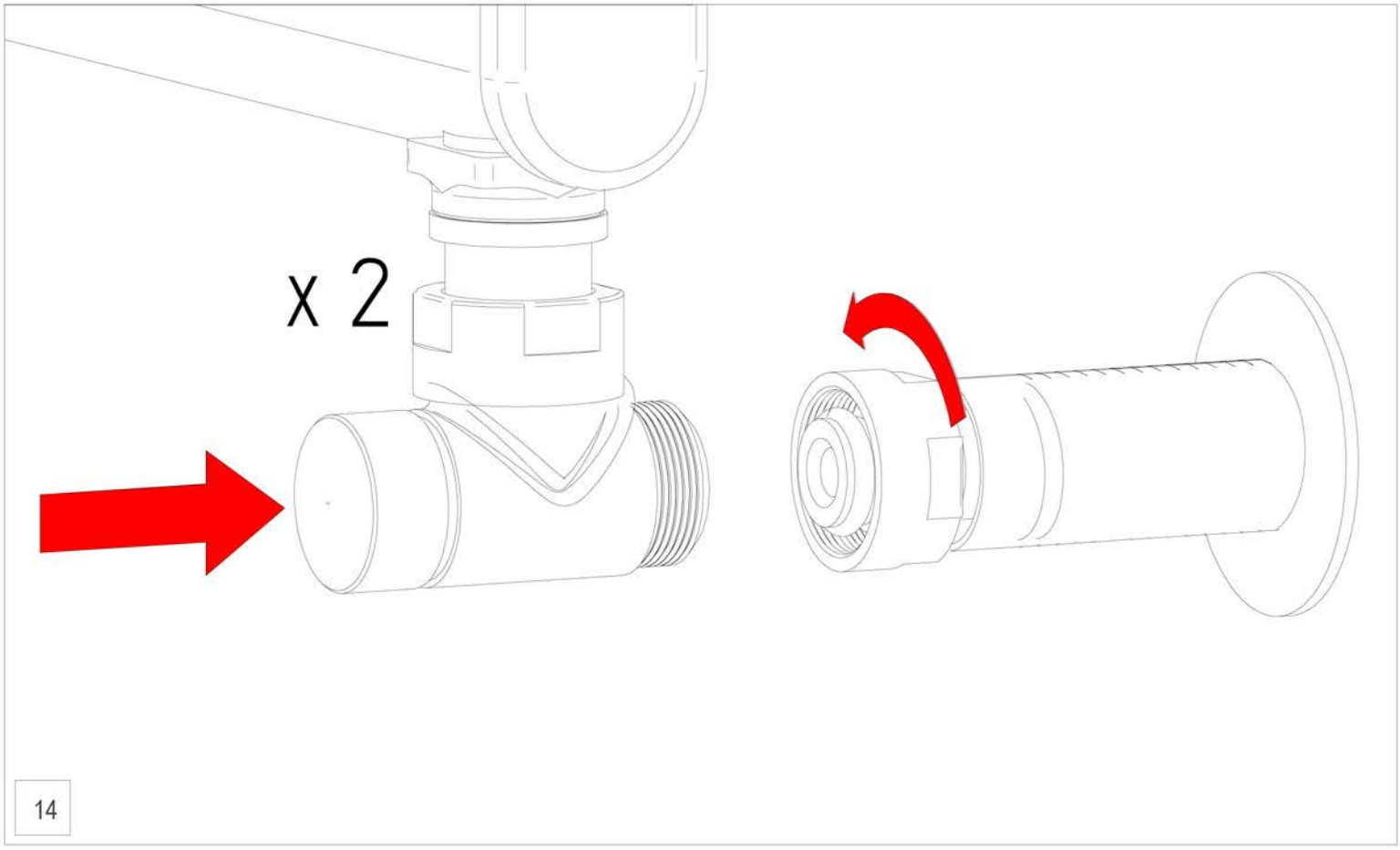
x 2
14

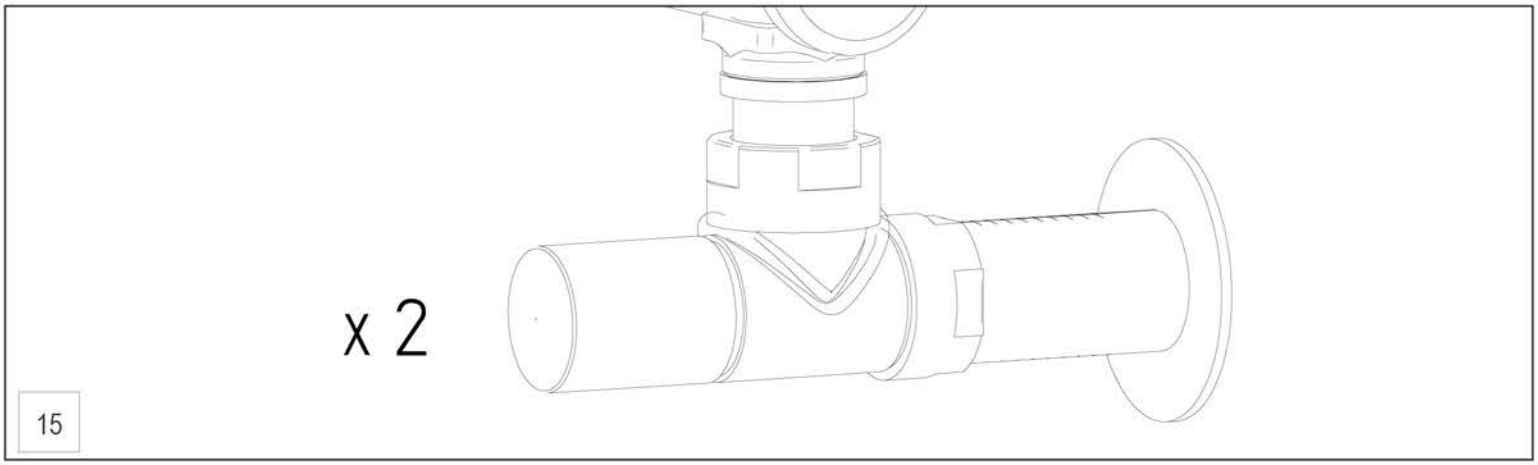
x 2
15

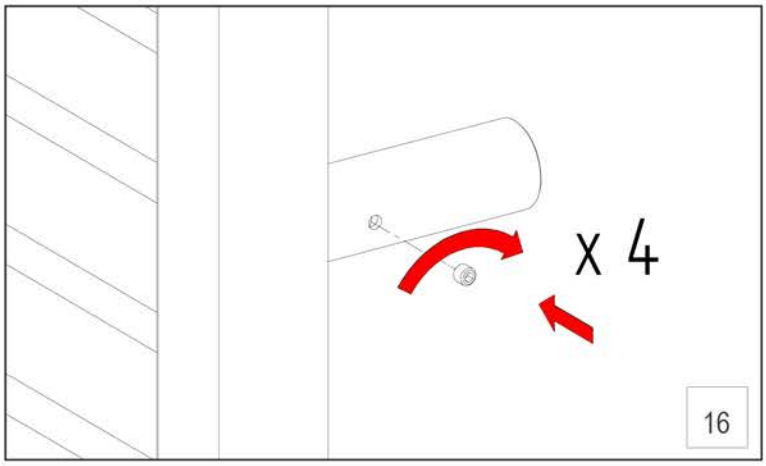
x 4
16

CONDIZIONI GENERALI DI VENDITA - EMMESTEEL s.r.l.

ITA

Art. 1 . Premessa

Salvo deroga risultante da apposito accordo scritto tra le parti, ogni compravendita di prodotti Emmesteel s.r.l. (qui di seguito il "venditore") è regolata dalle seguenti CONDIZIONI GENERALI DI VENDITA che costituiscono l'intero rapporto contrattuale in essere tra le parti. Qualsiasi clausola unilateralmente apposta dall' acquirente nei suo i documenti e corrispondenza che sia contraria o in aggiunta alle seguenti condizioni generali di vendita o a speciali condizioni approvate per iscritto dal venditore, si intende priva di effetto.

Art. 2 . Ordini

L'invio di un ordine implica l'accettazione da parte dell'acquirente delle presenti condizioni generali.Gli ordini possono essere effettuati attraverso ordine telefonico, via e-mail, via telefax, via sito web da parte dell'acquirente; successivamente il venditore invierà proprio modulo di conferma d' ordine che sarà verificato e confermato con firma per accettazione dall'acquirente Qualora entro 3 giorni di calendario non seguano altre comunicazioni, la conferma d'ordine sarà vincolante per l' inizio della produzione. Richieste di preventivo inoltrate tramite il sito internet, posta elettronica o richiesta telefonica, non rappresentano in nessun caso " ordine esecutivo di acquisto ". Variazioni e annullamenti degli ordini sono soggetti all'approvazione scritta del venditore, ciò in ragione dello stato della produzione dei prodotti ordinati. I costi sostenuti per l'eventuale adempimento di modifiche o cancellazione degli ordini saranno addebitati all'acquirente.

Ordini con consegna a tempo determinato possono essere annullati o modificati solo entro il termine stabilito per la consegna e nei termini sopra indicati.

Art. 3 . Termini di consegna

Se il termine di consegna non dovesse essere rispettato per qualsiasi motivo indipendente dalla volontà del venditore o per modifiche richieste in un secondo momento - vedi Art. 2 - da parte dell' acquirente, quest' ultimo non avrà diritto a esigere alcun indennizzo o annullamento dell' ordine. Il venditore comunicherà prontamente la variazione della data di consegna all'acquirente. Il venditore provvede a recapitare all'acquirente prodotti mediante corrieri e/o spedizionieri di fiducia,ovvero personalmente con propri incaricati, salvo accordi diversamente presi con l'acquirente. Condizioni e termini di consegna diversi devono essere preventivamente concordate tra l' acquirente e il venditore e da quest' ultimo accettate mediante conferma d'ordine.

Art. 4 . Trasferimento del rischio e trasporto

Ciascuna vendita si intende effettuata EX-WORKS (Incoterms 2000) franco sede del venditore : al momento del carico della merce o della consegna diretta o tramite vettore all'acquirente, si considera effettivo il trasferimento del rischio dal venditore all' acquirente; la vendita si considera al netto dei costi di trasporto, assicurazione, imballaggio e altri oneri; il venditore non sarà in alcun modo responsabile quindi di danni causati durante il trasporto, al momento di scarico a destinazione, e per tutte le fasi successive al momento della partenza dalla sede del venditore; la merce viaggia a rischio esclusivo dell' acquirente anche quando il vettore dovesse essere scelto e incaricato dal venditore per conto dell'acquirente. Tutti i costi e i rischi di trasporto, inclusi quelli di giacenza presso il vettore, rimangono a esclusivo carico dell' acquirente in tutti questi casi: rifiuto da parte dell' acquirente a ricevere la consegna da parte del vettore; irreperibilità dell' acquirente durante i giorni lavorativi negli orari d'ufficio. La sicurezza dell' integrità del prodotto venduto è garantita da un imballo specifico resistente per la sicurezza esterna, e da supporti avvolgenti i n polistirolo rigido per evitarne lo spostamento interno.

Art. 5 . Prezzi e Pagamenti

Il listino prezzi è indicativo e può essere modificato; il venditore si riserva di modificare i prezzi impegnandosi a comunicarlo prontamente all' acquirente. Tutti i prezzi si intendono in EURO e al netto d'IVA , che verrà applicata al tasso vigente nel momento della fatturazione e del trasporto. L'acquirente deve effettuare i pagamenti con le modalità e i termini specificati in fattura. La data di fatturazione non sarà precedente alla data di spedizione della merce. Il venditore si riserva il diritto di richiedere termini di pagamento diversi – lettera di credito, pagamento anticipato - In caso di ritardato pagamento, l' acquirente sarà tenuto al pagamento degli interessi moratori e nel caso, alle spese legali sostenute per il recupero del credito. E' facoltà del venditore sospendere o modificare le condizioni di pagamento qualora, a suo insindacabile giudizio, venissero a mancare o diminuissero le condizioni di solvibilità de l'acquirente. Se, con accordi di pagamento anticipato, l' acquirente non avesse ancora provveduto al pagamento di quanto dovuto, sarà facoltà del venditore e senza che ciò comporti alcun indennizzo o risarcimento danno , subordinare la consegna della merce al pagamento della fattura non saldata. La merce consegnata rimane di proprietà del venditore sino a pagamento avvenuto. In caso contrario il venditore si riserva facoltà di ritirare la merce non pagata. In caso di fido: in tutte le ipotesi in cui il cliente superi il fido commerciale eventualmente concesso per iscritto dal Venditore, quest'ultimo si riserva l'insindacabile facoltà di sospendere l'evasione di tutti gli ordini che superino il valore del fido concesso.

Art.6. Garanzia sui prodotti

Il venditore garantisce 5 anni tutti i modelli sui difetti di fabbricazione per tenuta idraulica e corrosione, e 2 anni sui difetti degli apparecchi elettrici applicati ai prodotti, con decorrenza il giorno di immatricolazione indicato nella targhetta matricola affissa sia sul prodotto, sia esternamente all' imballo.Il venditore sostituisce gratuitamente i prodotti resi in detto periodo di garanzia e riconosciuti difettosi per difetti di fabbricazione, di errore del materiale e tenuta idraulica. I prodotti sono esclusi dalla garanzia in questi casi :

- Difetti derivanti da scorrette modalità di trasporto ;
- Scorretta modalità di conservazione/stoccaggio ;
- Scorretta installazione, maneggio e uso per il mancato rispetto dei manuali tecnici e istruzioni d'uso consegnati con i prodotti ;
- Se il collegamento elettrico non è effettuato secondo le istruzioni in questo manuale, ogni altra modalità di connessione elettrica causerà shock elettrico, bruciatura/rottura del prodotto ;
- I radiatori non siano stati collegati all'acqua calda sanitaria (per la versione idraulica) ;
- Riparazioni o manomissioni eseguite senza l'autorizzazione scritta del Venditore ;
- Installazione effettuata da personale non qualificato ;
- Pressione d'esercizio superiore a quella riportata nei dati tecnici ;
- Utilizzo non corretto delle apparecchiature elettriche ;
- Utilizzo non domestico ;
- Qualsiasi utilizzo diverso da quello indicato nelle istruzioni d'uso e installazione dei radiatori ;
- Pulizia impropria in quanto effettuata con modalità o materiali non idonei ;
- Tutte le circostanze che non siano ricollegabili a difettosità di produzione da parte del venditore;
- Mancato rispetto delle norme di regola d'arte;

La garanzia si limita alla riparazione o sostituzione del prodotto difettoso, dovendosi escludere ogni ulteriore onere per danni diretti o indiretti.Per rendere operante la garanzia, è necessario che l'acquirente conservi il sottostante " Certificato di garanzia " in cui si possano rilevare con chiarezza il nominativo del venditore, gli estremi identificativi del prodotto e la data di acquisto dello stesso. Questa è la garanzia per i prodotti Emmesteel e nessuno è autorizzato a modificarne i termini o a rilasciarne altra versione, verbale o scritta.

Art. 7. Reclami e Resi

Qualunque contestazione o reclamo non legittima l'acquirente a sospendere o ritardare i pagamenti dovuti. L' acquirente non potrà sollevare eccezioni o proporre azioni nei confronti del venditore se non dopo aver saldato ogni eventuale pagamento in sospeso, ivi incluso il pagamento della merce alla quale il reclamo si riferisce. Procedura per resi: l'acquirente notificherà prontamente il reclamo a venditore che verificherà secondo notifica l'entità del problema; il venditore fornirà tutto il supporto tecnico e i servizi necessari qualora il problema sia risolvibile senza che vi sia necessità di sostituire o riparare il prodotto venduto. Nel caso in cui il prodotto venga riconosciuto difettoso per difetti di fabbricazione, di errore del materiale e tenuta idraulica, verrà applicata la procedura di reso: si richiede all' acquirente di compilare il modulo sottostante " Certificato di garanzia " nello spazio apposito per l'indicazione del difetto riscontrato sul prodotto; ogni prodotto è fornito del certificato di garanzia contenente indicazioni tecniche: certifica il numero di serie, il modello e la data di fabbricazione del prodotto, il test di collaudo e il controllo qualità effettuato per ogni unità da personale tecnico incaricato prima dell'imballaggio finale.

Il prodotto reso dovrà essere restituito al venditore con l'imballo originale, o se questo non fosse possibile, con un imballo sicuro e appropriato onde evitare ulteriori danni al prodotto. Gli imballi non originali saranno tuttavia sostituiti con quelli originali e accreditati all' acquirente tramite fattura. Si consiglia quindi di conservare l' imballo originale sino a verifica delle condizioni del prodotto. Il venditore informerà prontamente l'acquirente via e-mail, via telefax o comunicazione telefonica, della corrispondenza tra difetti notificati dall' acquirente e difetti riscontrati dal venditore al momento del ricevimento della merce e, nel caso di mezzo vettore, entro e non oltre le 24 ore dal previsto termine di consegna : tutti i danni riscontrati nel prodotto che non corrispondono a quanto notificato dall' acquirente nell' apposito " Certificato di garanzia", verranno accreditati all'acquirente stesso tramite fattura.

GENERAL TERMS OF SALES - EMMESTEEL s.r.l.

USA - UK

Art. 1. Recitals

EMMESTEEL s.r.l. – hereafter the "Seller" – does not accept any term and condition other than those expressly set forth in this document, and sells only upon the terms and conditions contained herein. No other term and condition that may otherwise contain in any other document of the purchaser shall modify or contradict these terms.

Art. 2 . Orders

The transmission of an order implies the acceptance by the purchaser of the present general terms of sale.
The order has to be communicated via telefax,via e-mail,via phone, via web site by the purchaser ; the seller shall send the order confirmation form back to the purchaser, who shall check and confirm the order by written signature. If within 3 calendar days shall not follow other communications, the order confirmation shall become binding for the starting of the productive processes . Requests of quotations transmitted by phone, e-mail, telefax or web site, shall not be considered in any case as " purchase order ". Changes and cancellations of orders are subject to the seller's written approval, being it factored by the status of the order production . All costs due for changes or cancellation requested by the purchaser shall be credited . Orders with a definite term of delivery can be cancelled or changed within the delivery date only, and in accordance with the herein described conditions.

Art. 3 . Terms of delivery

If the term of delivery should not be carried out for whatsoever reason not depending on seller's will, or for changes requested by the purchaser when the productive processes are in progress – see art. 2. – the latter shall not have the right to claim for damages or for order cancellation. The seller shall promptly notify the new term of delivery to the purchaser .
The seller shall deliver the products by means of reliable carriers, or by its own personnel, unless otherwise agreed with the purchaser. Any further or different term of delivery herein contained has to be agreed beforehand between purchaser and seller, and approved and confirmed by the latter through the order confirmation.

Art. 4 . Limitation of liability - Shipping

All sales are EX-WORKS Emmesteel s.r.l. (Incoterms 2000) , free seller's company : the whole transportation is at purchaser expense sincethe very moment of loading, even when directly delivered by seller's personnel; all sales do not include shipping , insurance and packaging costs, or other delivery charges - inspection fees and all other charges levied after the loading is completed. ; the seller shall not be liable for damages occurred during the transportation , the unload of the goods at destination, and during all further steps after the departure of the goods from seller's company; the purchaser assumes all the risks for: transportation , even when the carrier is charged by the seller on purchaser behalf ; all stocking costs by the carrier's warehouse because of the refusal of the purchaser to receive the goods, or because the purchaser is absent from destination during the working hous/days.
Product safety and integrity is warranted by a special packaging which protects the products from external collisions, plus catchall polystyrene supports which protect the products from external collisions and avoid the shifting of the product inside the box.

Art. 5 . Prices and Payments

Price list is indicative and may be changed : the seller reserves the right to change prices, and shall communicate it promptly to the purchaser. Price list, available on request or at seller's discretion,are intended in EURO currency and VAT excluded, which shall be applied with the current rate in the invoice The purchaser has to pay the invoice according to the terms stated in the invoice ; in no event shall such invoice be dated earlier than the date of shipment . Seller reserves the right to require alternative terms of payment – letter of credit, payment in advance . Late payments shall imply the application of the moratorium interests. The seller reserves the right to change the terms of payment, at his discretion, in case the purchaser has solvency p roblems. Should the parties have agreed for payment in advance, and should not the purchaser have provided with the payment due, the seller shall reserve the right to subordinate the delivery of goods to the payment of the invoice, without in any way claiming for damages. Seller's property rights are in force until the receipt of the purchaser's payment . Further, the seller reserves the right to take back the goods upon goods unpaid.

Art. 6 . Warranty on products

Seller warrants 5 years all products for manufacture faults, hydraulic tight, and metal corrosion, and 2 years for faults on the electric devices applied to the products, and enforcement the date indicated in the serial number label present behind each product and outside he packaging. .Seller shall replace all the returns free of charge and within this period of warranty after an accurate check made in seller's location. The products shall not be warranted in all these cases:

- If faults are due to inappropriate and carelessness modalities of transport;
- For an unfit storage;
- For an unfit installation , handling and use, different from what indicated in the manual of instructions;
- If the wiring connection is not done according to the instructions of this manual : any other order of electric wiring will cause electric shocks , burning/breaking of the product;
- If the products are not connected to the sanitary hot water;
- For repairing or tampering carried out without the seller's written authorization;
- If the installation is carried out by non-qualified personnel;
- If the barometric rate of pressure exceeds from what indicated in the technical specifications;
- For an incorrect use of the electrical devices;
- For a non-domestic use of the product;
- For any use that differs from what is indicated in the manual of instructions concerning the installation , maintenance and use ;
- For incorrect cleaning made through inappropriate materials;
- For any circumstance not related to faults of wrong manufacture due to the seller;
- No respect of the general rules of art;

The warranty is limited to the repair or replacement of the faulty products, excluding every further obligation for direct or indirect damage. Keep the " Warranty certificate " in order to get it valid: warranty certificate includes seller's company name, products' specifications and production date. This is the warranty for seller's products: no one is authorized to change its terms or deliver different ones, either verbal or written.

Art. 7. Complains and returns

Any complain or return does not give the purchaser the right to suspend or delay the payments due. The purchaser cannot raise exceptions or bring an action against the seller, unless the purchaser has settled both the pending payments,and the payment of the claimed products. Complains procedure: the purchaser shall promptly notify the claim to the seller, who shall check the gravity of the problem ; the seller shall offer complete technical support and the necessary service wether the problem can be solved without the replacement or repair of the product.In case the product is recognized as faulty for manufacture faults, hydraulic tight, or metal corrosion,the "Returns procedure" will be applied: the purchaser has to fill the underneath form "Warranty certificate" in the appropriate space " Notification of faults " indicating the notified faults; each product is supplied of this " Warranty Certificate " that contains the technical specifications, the serial number label – also present at the back side of the product and also outside the packaging – which certificates the serial number, the model, theproduction date, the test report bill and the quality inspection that is made by an appointed technical person prior to the final step of packaging.
The return has to be sent back to the Seller with the " Warranty certificate " and with the original packaging, or with an appropriate and safe one in order to avoid further damages to the product .Nevertheless, non original packaging will be replaced with a new one and credited to the purchaser. We recommend to keep the original packaging till the verification of the product conditions.The seller shall promptly notify via e-mail, telefax or telephone call to the purchaser the correspondence between the faults notified by the purchaser and those checked by the seller at the receipt of goods, and if delivered by means of carrier within 24 hours from the agreed d elivery date: any additional damage found on the product that does not correspond to the purchaser's " Notification of faults ", shall be credited to the purchaser .

Art. 1. Prémisse

Sauf dérogation résultant d'un accord écrit spécifique entre les parties, toutes les ventes des produits Emmesteel s.r.l. (le Vendeur) sont réglées par les suivantes conditions générales de vente que représentent la relation contractuelle entre les parties.toutes les clauses placées unilatéralement par l'acheteur, dans sa documentation et sa correspondance, qui sont contraires ou ajoutées aux suivantes conditions générales de vente, n'ont aucun effet.

Art. 2 . Commandes

Passer une commande comporte l'acceptation de ces conditions générales de vente. Les commandes peuvent être passées par l'acheteur au moyen de téléphone, e-mail, fax ou à travers le site web; successivement le vendeur enverra le module de confirmation d' ordre qui devra être vérifié et confirmé avec signature par l'acheteur. Si dans les trois jours suivants ils n' y ont pas des autres communications, la confirmation de la commande sera contraignante pour commencer à produire. Demandes des devis envoyées au moyen du site web, e-mail, ou téléphone ne représentent pas, en aucun cas, « une commande exécutive de vente ». Changements et annulations des commandes sont soumis à l'approbation écrite du vendeur, selon l'état de la production des produits. Les coûts engagés pour l'exécution des toutes modifications ou annulations des commandes, seront facturés à l'acheteur. Les commandes, avec les délais de livraison déterminés, peuvent être changées ou annulées seulement avant le délai de livraison et aux termes indiqués ci-dessous.

Art. 3 . Délai de livraison

Si le délai de livraison ne sera pas respecté pour des raisons hors du contrôle du vendeur ou pour des changements demandés par l'acheteur –art.2– il n'aura aucun droit à une indemnité ou à une annulation de la commande. Le vendeur communiquera immédiatement le changement de la date de livraison à l'acheteur. Le vendeur s'occupe de livrer les produits par courrier et/ou par un expéditionnaire de confiance, ou personnellement avec propres employés, sauf différents accords pris avec le client. Conditions et délais de livraison différents doivent être convenus entre l'acheteur et le vendeur et acceptés par ce dernier par confirmation de commande.

Art. 4 . Transport et transfert des risques

La vente va effectuée EX-WORKS (Incoterms 2000) siège du vendeur: au moment du chargement, de la livraison directement à l'acheteur ou par courrier, le transfert du risque du vendeur à l'acheteur est à considérer effectif; la vente va considérée au net des coûts de transport, d'assurance, d'emballage et autres frais . Le vendeur n'aura aucune responsabilité des dommages pendant le transport ou au moment de la décharge à destination, et des toutes les phases ultérieurs après le départ du siège du vendeur. Le transport de la marchandise s'effectue au risque exclusivement de l'acheteur, aussi quand le transporteur a été choisi par le vendeur pour le compte de l'acheteur. Tous les coûts et les risques de transport, comprise l' éventuelle permanence de la marchandise auprès du transporteur, sont à la charge de l'acheteur quand : l'acheteur se refuse de recevoir la marchandise ; l'acheteur est introuvable en heures de bureau pendant les jours de travail.

Art. 5 . Prix et paiements

Les tarifs sont indicatives et peuvent être modifiées; le vendeur se réserve de modifier les prix et de communiquer rapidement les changements aux clients.Tous les prix s'entendent en Euro,hors TVA, qui sera appliquée au taux en vigueur à la date de facturation et du transport. Les paiements doivent être effectués selon les modalités et les termes spécifiés en facture. La date de la facture ne peut pas être précédente à la date d'expédition de la marchandise. Le vendeur peut demander termes de paiement différents – lettre de crédit, paiement en avance - en cas de retard. L'acheteur devra payer les intérêts de moratoire ou, en cas, les frais légaux soutenues pour la récupération des crédits. Le vendeur a le droit de suspendre ou de modifier les modalités de paiement si, à sa seule discrétion, les conditions de solvabilité de l'acheteur manquent ou ils diminuent. Si, avec des accords de paiement anticipé, l'acheteur n' eût pas encore payé, le vendeur aura le droit d'effectuer la livraison de la marchandise après avoir reçu le paiement de la facture non - payée, sans que cela implique aucune indemnité ou dédommagement. La marchandise livrée restera de propriété du vendeur jusqu'au le paiement. En cas contraire le vendeur a le droit de retirer la marchandise non-payée. En cas de crédit : tous les cas où le client dépasse le crédit commercial accordé par écrit avec le vendeur, ce dernier se réserve le droit exclusif de suspendre l'exécution de toutes les commandes au-delà de la valeur du crédit accordé.

Art. 6 . Garantie sur les produits

Le vendeur garantit tous les modèles des radiateurs pour 5 années contre les défauts de fabrication comme la tenue hydraulique et la corrosion, et pour 2 années sur les défauts des composants électriques appliqués aux produits. La garantie entre en vigueur à compter de la date d'immatriculation, indiquée sur la plaque signalétique appliquée au produit comme à l' extérieur de l' emballage. Le vendeur r emplace gratuitement les produits rendus pendant cette période de garantie, avec défauts de fabrication, défauts de matériel ou de tenue hydraulique. Les produits sont exclus de la garantie en tous ces cas :

- Défauts résultants de mauvaises modalités de transport ;
- Mauvaise modalité de conservation ;
- Installation incorrecte, mauvais maniement et usage à cause du non respect des manuels techniques et des instructions pour l'utilisation en dotation avec les produits ;
- Si le raccordement électrique n'est pas effectué comme indiqué dans ce manuel: chaque autre ordre de raccordement électrique causera shock électrique, brûlure et rupture du produit ;
- Les radiateurs n'ont été raccordés à l'installation d'eau chaud (version hydraulique) ;
- Réparations ou violations exécutées sans autorisation du vendeur ;
- L'installation a été effectuée par personnel incompétent ;
- La pression est supérieure à celle indiquée dans les caractéristiques techniques ;
- Utilisation incorrecte des équipements électriques ;
- Utilisation non domestique ;
- Toutes les utilisations différentes de celles indiquées dans les instructions et dans l'installation du radiateur ;
- Nettoyage impropre, c'est-à-dire qu'il a été effectuée en manière fausse ou avec matériels incorrects ;
- Toutes les circonstances que ne sont pas liées à défauts de production par le vendeur ;
- Le non-respect des règles.

La garantie se limite à la réparation ou à la substitution du produit défectueux, en excluant frais supplémentaires pour dommages directs ou indirects. Pour rendre efficace la garantie, l' acheteur doit conserver le « certificat de garantie » où se trouvent le nominatif du vendeur, les donnés indicatifs du produit et la date de l'achat du produit. C'est la garantie pour les produits Emmesteel et personne ne peut pas la modifier ou en délivrer une autre version verbale ou écrite.

Art. 7 . Réclamations et retours

Quelconque réclamation ou rappel ne légitime pas l'acheteur à suspendre ou à retarder les paiements convenus. L'acheteur ne pourra pas soulever des exceptions ou intenter des actions contre le vendeur avant d'avoir réglé tous les comptes en suspens, y compris le paiement de la marchandise à laquelle se réfère la réclamation. Procédure pour le retour: l' acheteur notifiera rapidement la réclamation au vendeur que vérifiera l'importance du problème; le vendeur approvisionnera l'acheteur de tout le soutien technique et les services nécessaires, lorsque le problème soit résoluble sans le remplacement ou la réparation du produit vendu. Si l e produit a jugé défectueux, en raison des défauts de fabrication, des défauts de matériel, de tenue hydraulique, on appliquera la procédure pour les retours : l'acheteur doit remplir le formulaire qui se trouve ci - dessous avec le « certificat de garantie », dans l' espace prévu pour indiquer les défauts relevés sur le produit. Chaque produit est fournit de certificat de garantie avec les caractéristiques techniques : il certifie le numéro de série, le modèle, la date de production du produit, et le contrôle de la qualité effectué à tous les produits par le personnel technique avant l' emballage.

VIA ANTONIANA, 298 – 35011 CAMPODARSEGO (PD) IT TEL: +39 049 9201996 FAX: +39 049 9216265

CERTIFICATO DI GARANZIA:

WARRANTY CERTIFICATE:
CERTIFICAT DE GARANTIE:

DATA/*DATE*:

MODELLO
MODEL / MODELE

CODICE
CODE

MATRICOLA
SERIAL NUMBER / NUMERO DE SERIE

TEST DI COLLAUDO:
TEST REPORT / TEST D'ESSAIE:

DATI TECNICI *TECHNICAL SPECIFICATIONS / DONNÉS TECHNIQUES:*

8 BAR WATT BTU

IDRAULICO
HYDRAULIC / HYDRAULIQUE

CONTROLLO DI QUALITA' EFFETTUATO DA:
QUALITY INSPECTION BY / INSPECTION DE QUALITÉ PAR:

QUESTO CERTIFICATO NON DEVE ESSERE SPEDITO PER LA CONVALIDA . E' VALIDO ED OPERANTE SOLO SE CONSERVATO ASSIEME ALLA RICEVUTA FISCALE O ALTRO DOCUMENTO OBBLIGATORIO.

THIS CERTIFICATE MUST BE SENT FOR AFFIRMANCE. IT IS VALID AND COMES INTO EFFECT IF ONLY KEPT TOGETHER WITH A FISCAL RECEIPT OR OTHER REQUIRED DOCUMENT.

CE CERTIFICAT NE DOIT PAS ÊTRE ENVOYÉ POUR LA CONFIRMATION. IL EST VALID ET EFFECTIF SEULEMENT S 'IL EST CONSERVÉ AVEC UNE REÇU FISCAL OU UN AUTRE DOCUMENT EXIGÉ.

NOTIFICA DIFETTI DEL CLIENTE
CLIENT NOTIFICATION OF FAULTS / NOTIFICATION DES DEFAUTS PAR LE CLIENT:

CERTIFICATO
CERTIFIED/ CERTIFIÉ

EN 442

ISTRUZIONI PER L'USO E PER L'INSTALLAZIONE

INSTRUCTIONS FOR USE AND INSTALLATION

INSTRUCTIONS POUR L'ENTRETIEN ET L'USAGE

RADIATORI E SCALDASALVIETTE IN ACCIAIO INOSSIDABILE

STAINLESS STEEL HEATERS AND TOWEL WARMERS

RADIATEUR ET SÉCHE - SERVIETTE EN ACIER INOXYDABLE

DA CONSERVARE VALIDO PER LA GARANZIA

TO BE KEPT VALID FOR WARRANTY

À CONSERVER VALIDE POUR LA GARANTIE

IT | USA | UK | CAN | FR

MADE IN ITALY

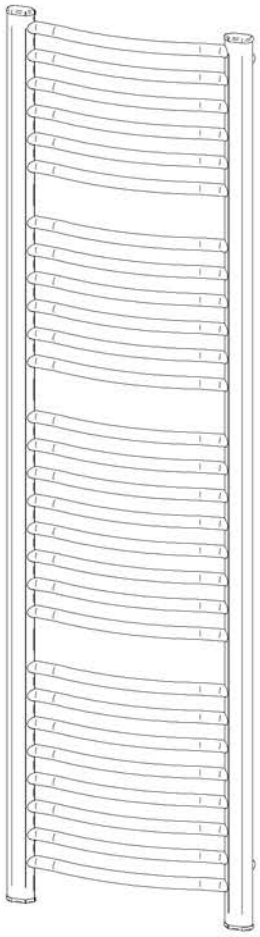

NETTUNO 2

CURVO / *CURVED / ARRONDI*

idraulico/ hydraulic / hydraulique

CODICE / CODE

RL | RS | RV	525006SC
RL | RS | RV	525008SC
RL | RS | RV	525012SC
RL | RS | RV	525016SC
RL | RS | RV	525018SC
RL | RS | RV	525020SC
RL | RS | RV	525022SC
RL | RS | RV	525024SC
RL | RS | RV	525028SC

ATTENZIONE !

LEGGERE ATTENTAMENTE IL MANUALE D' ISTRUZIONI PRIMA DI MANEGGIARE E INSTALLARE IL RADIATORE!

CAUTION !

READ CAREFULLY THE WHOLE MANUAL OF INSTRUCTION PRIOR TO HANDLE AND INSTALL THE TOWEL WARMERS !

ATTENTION !

LIRE ATTENTIVEMENT LES INSTRUCTIONS AVANT THE MANIER ET INSTALLER LE RADIATEUR SÉCHE SERVIETTES !

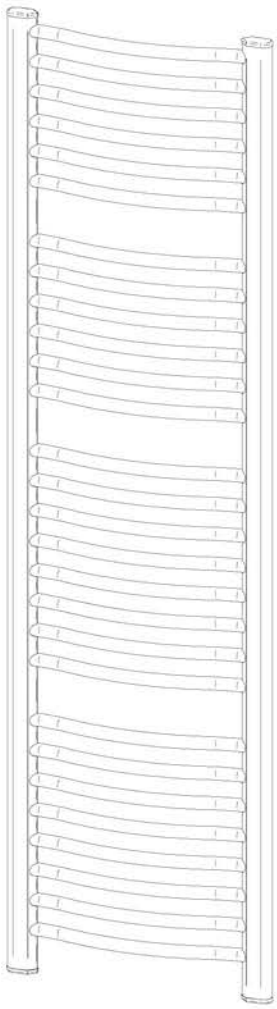

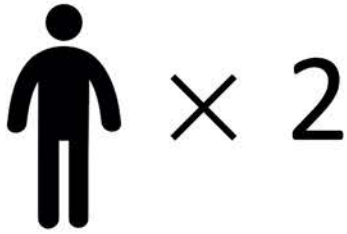
× 2

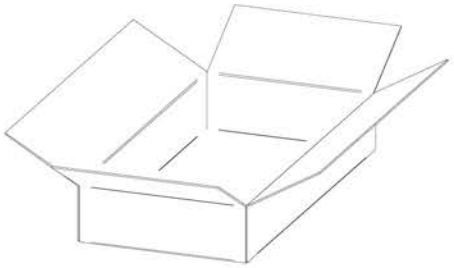

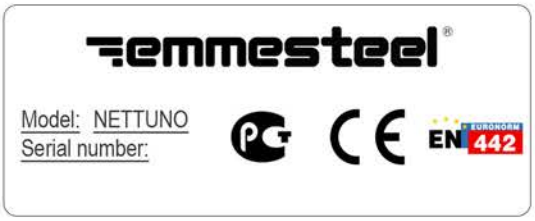
emmesteel®
Model: NETTUNO
Serial number:
EN 442

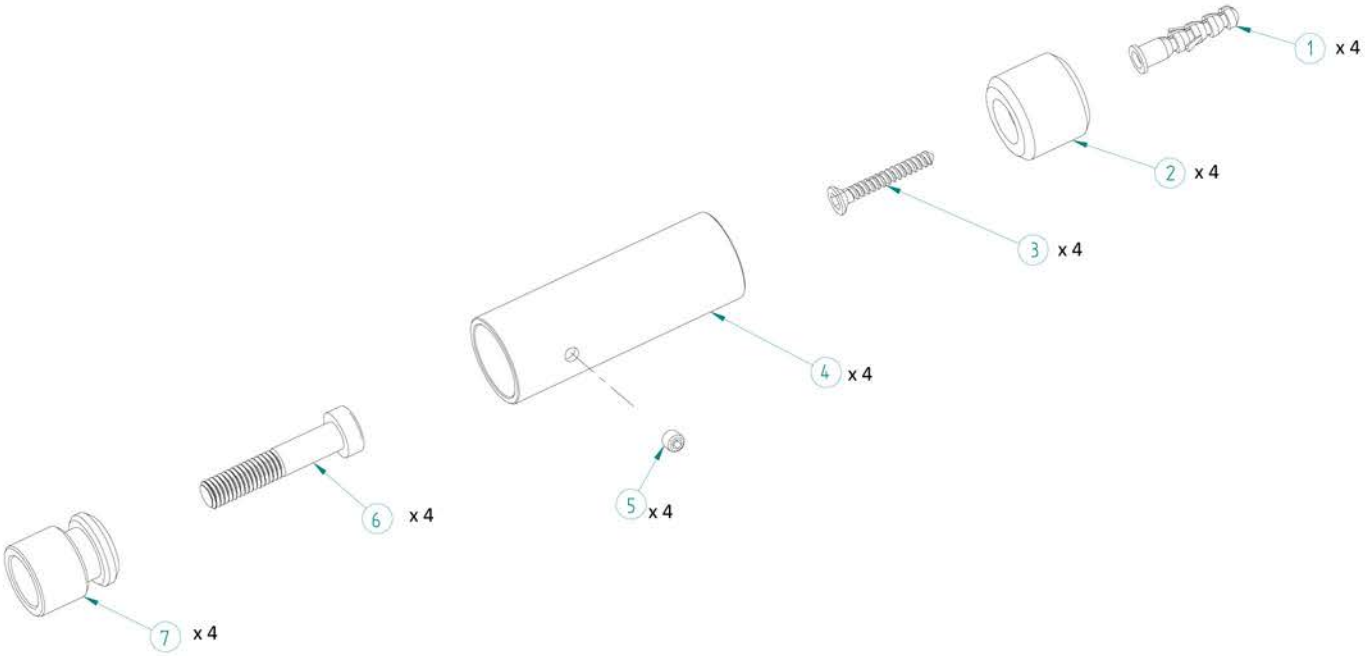
1 x 4
2 x 4
3 x 4
4 x 4
5 x 4
6 x 4
7 x 4

emmesteel®

ACCESSORIO VALVOLA CYLINDER / CYLINDER VALVE ACCESSORY / ACCESSOIRE CYLINDER SOUPAPE

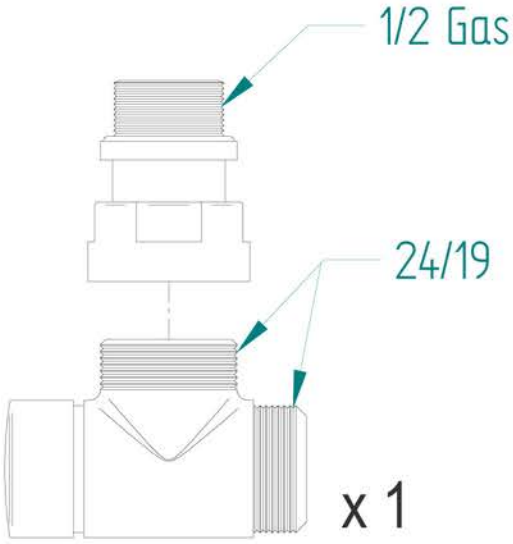

DETENTORE / LOCKSHIELD / DÉTENDEUR

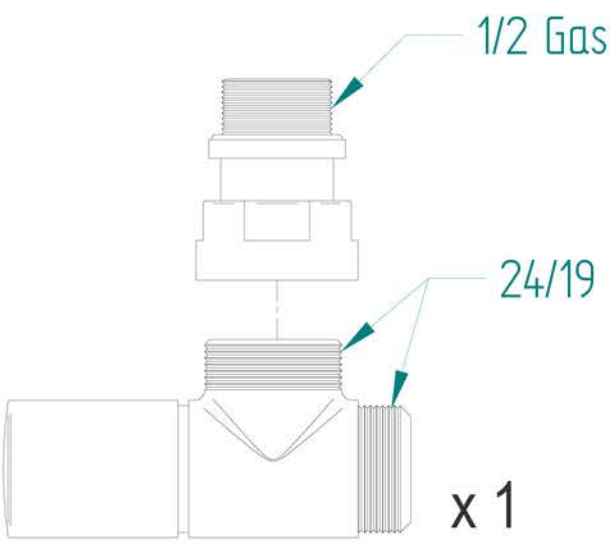

VALVOLA / VALVE / SOUPAPE

A. RACCORDO RAME
COPPER ADAPTOR
RACCORD CUIVRE

B. RACCORDO MULTISTRATO
MULTI LAYER ADAPTOR
RACCORD MULTICOUCHE

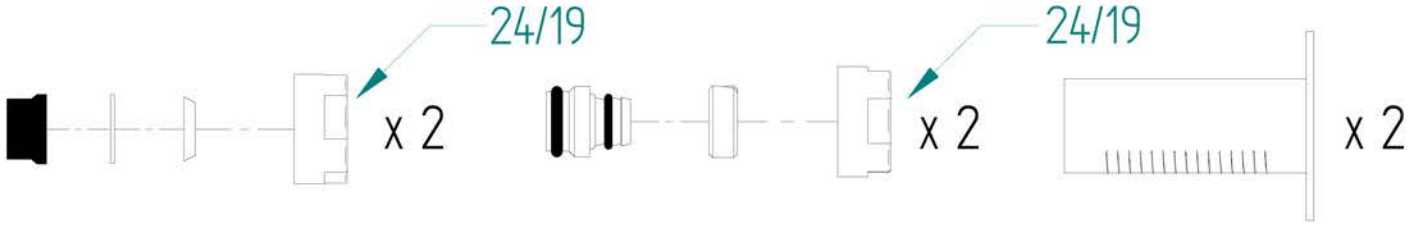

C. RACCORDO FISSO
FIXED ADAPTOR
RACCORD FIXE

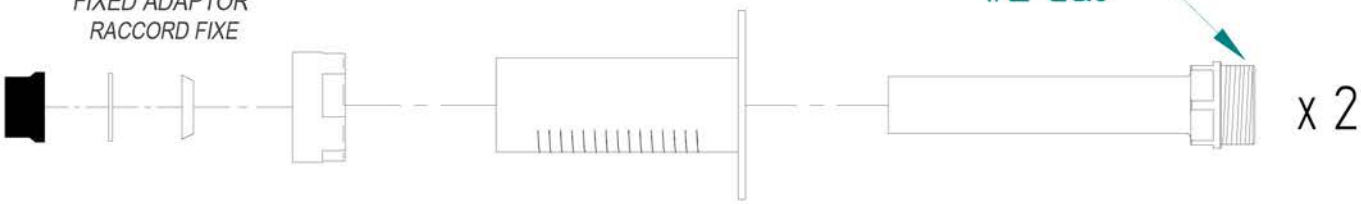

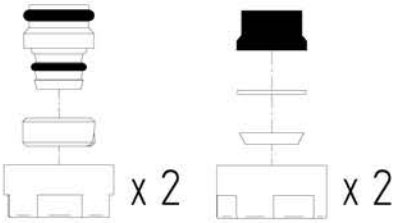

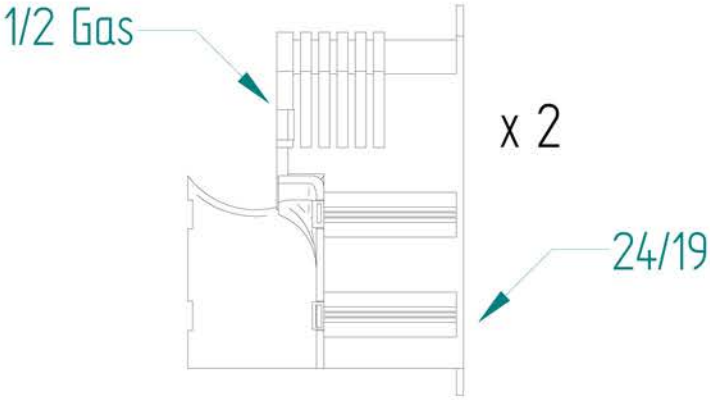

ISTRUZIONI IMPORTANTI

ITA

PRESTARE ATTENZIONE!

- PRIMA DI INSTALLARE IL RADIATORE, LEGGERE ATTENTAMENTE ED INTEGRALMENTE LE ISTRUZIONI PER L'USO;
- **QUANDO SI UTILIZZANO I RADIATORI E SCALDASAVIETTE SI DEVONO SEMPRE RISPETTARE LE PRECAUZIONI BASILARI AL FINE DI RIDURRE IL RISCHIO DI DANNI ALLE PERSONE O COSE, ED INOLTRE :**
- ATTENZIONE - ALCUNE PARTI DEL RADIATORE POTREBBERO DIVENTARE MOLTO CALDE E CAUSARE SCOTTATURE. PRESTARE PARTICOLARE ATTENZIONE IN PRESENZA DI BAMBINI O PERSONE VULNERABILI;
- IL RADIATORE E' PER USO ESCLUSIVAMENTE INTERNO;
- UTILIZZARE IL RADIATORE SOLO PER IL RISCALDAMENTO DELL'AMBIENTE E COME SCALDASALVIETTE;
- LA CONNESSIONE ALL'IMPIANTO DEVE ESSERE EFFETTUATA NEL RISPETTO DELLE NORME LOCALI E NAZIONALI SECONDO GIURISDIZIONE;
- PRIMA DELL'UTILIZZO DEL RADIATORE ASSICURARSI CHE SIA FISSATO CORRETTAMENTE ALL'IMPIANTO IDRAULICO;
- UTILIZZARE IL CALORIFERO SOLO COME INDICATO IN QUESTO MANUALE. OGNI ALTRO USO NON RACCOMANDATO DAL PRODUTTORE PUO' CAUSARE MALFUNZIONAMENTO, DANNI AL RADIATORE O ALLE PERSONE;
- CON RADIATORE FUNZIONANTE, NON APPOGGIARE INDUMENTI DELICATI, DI SETA, O ACRILICI POICHE' IL RADIATORE RAGGIUNGE UN'ELEVATA TEMPERATURA QUANDO E' COPERTO (PER COIBENTAZIONE);
- ALLA RICEZIONE DELLA MERCE, ASSICURARSI CHE L' IMBALLO SIA INTATTO: ROTTURE DANNEGGIAMENTI AVVENUTI DURANTE IL TRASPORTO NON SONO COPERTI DA GARANZIA;
- PRESTARE ATTENZIONE MENTRE SI ESTRAE IL RADIATORE DALL'IMBALLO AL FINE DI EVITARE STRISCI, AMMACCATURE O DI FARLO CADERE : LA GARANZIA NON COPRE QUESTO TIPO DI DANNI;
- SI CONSIGLIA DI NON TOGLIERE IL FILM PROTETTIVO IN P.V.C PRIMA DELL'INSTALLAZIONE; TUTTAVIA SI RACCOMANDA DI RIMUOVERE IL P.V.C. PROTETTIVO DAI PUNTI DI POSIZIONAMENTO DEGLI ATTACCHI. DOPO L' INSTALLAZIONE RIMUOVERE IL P.V.C. - RESIDUI DI P.V.C. POSSONO RIMANERE SULLA SUPERFICIE ;
- PRESTARE ATTENZIONE QUANDO USATO IN PRESENZA DI BAMBINI O DIVERSAMENTE ABILI;
- IL RADIATORE PUÒ ESSERE UTILIZZATO DA BAMBINI DI ETÀ NON INFERIORE A 8 ANNI E DA PERSONE CON RIDOTTE CAPACITÀ FISICHE, SENSORIALI O MENTALI, O PRIVE DI ESPERIENZA O DELLA NECESSARIA CONOSCENZA, PURCHÈ SOTTO SORVEGLIANZA OPPURE DOPO CHE LE STESSE ABBIANO RICEVUTO ISTRUZIONI RELATIVE ALL'USO SICURO DELL' APPARECCHIO E ALLA COMPRENSIONE DEI PERICOLI AD ESSO INERENTI. I BAMBINI NON DEVONO GIOCARE CON IL RADIATORE;
- I BAMBINI DI MENO DI 3 ANNI DEVONO ESSERE TENUTI LONTANI DAL RADIATORE A MENO CHE NON SIANO COSTANTEMENTE SORVEGLIATI;
- I BAMBINI DI ETÀ COMPRESA TRA 3 E 8 ANNI DEVONO POTER SOLO ACCENDERE E SPEGNERE IL RADIATORE A CONDIZIONE CHE QUESTO SIA INSTALLATO NELLA SUA POSIZIONE DI NORMALE FUNZIONAMENTO E CHE SIANO SUPERVISIONATI O ISTRUITI RIGUARDO L' USO DELL' APPARECCHIO IN MODO SICURO E I POSSIBILI RELATIVI PERICOLI. I BAMBINI DI ETÀ COMPRESA TRA 3 E 8 ANNI NON DEVONO COLLEGARE, REGOLARE E PULIRE L'APPARECCHIO O ESEGUIRE OPERAZIONI DI MANUTENZIONE;
- NON INTRODURRE CORPI ESTRANEI NEL RADIATORE AL FINE DI EVITARE DANNI AL RADIATORE;
- RISPETTARE LA PRESSIONE MASSIMA DI ESERCIZIO PREVISTA A 8 BAR PER EVITARE DANNI A COSE E PERSONE;

IL PRODUTTORE DECLINA OGNI RESPONSABILITA' SE LE ISTRUZIONI E LE NORME DI SICUREZZA NECESSARIE PER IL FUNZIONAMENTO E L'INSTALLAZIONE DEI RADIATORI E SCALDASALVIETTE NON VENGONO RISPETTATE

CONSERVARE QUESTE ISTRUZIONI.

SPECIFICHE TECNICHE

EN 442 EURONORM

PRESSIONE MASSIMA DI ESERCIZIO 8 BAR / maximum working pressure 8 BAR / maximum pression d'exercize 8 BAR

RACCORDO DI CONNESSIONE 1/2 GAS / pipe-fitting 1/2 GAS / raccordement de connexion 1/2 GAS

TEMPERATURA DELL'ACQUA IN INGRESSO 75°C - ΔT 50 / water entry temperature 75°C - ΔT 50 / température d'entrée de l'eau 75°C - ΔT 50

IMPORTANT INSTRUCTIONS

USA - UK

WARNINGS!

- BEFORE INSTALLING THE TOWEL WORMER, READ CAREFULLY ALL THE ISTRUCTIONS FOR USE;
- WHEN USING THESE PRODUCTS, BASIC PRECAUTIONS SHOULD ALWAYS BE FOLLOWED TO REDUCE THE RISK OF INJURY TO PERSONS, INCLUDING THE FOLLOWING:
- CAUTION - FEW AREAS OF THE HEATER COULD BECOME VERY HOT AND CAUSE BURNS. GREAT ATTENTION NEEDS TO BE PAID IN THE PRESENCE OF CHILDREN OR VULNERABLE PEOPLE;
- THE HEATER IS MADE FOR INDOOR USE ONLY;
- USE THE HEATER ONLY FOR ROOMS WARMING AND TOWEL WARMING;
- CONNECTIONS TO THE PLUMBING SYSTEM HAVE TO BE MADE IN ACCORDANCE WITH THE NATIONAL AND LOCAL CODES HAVING JURISDICTION;
- BEFORE USING THE HEATER ENSURE THAT IT IS INSTALLED CORRECTLY TO THE PLUMBING SYSTEM;
- UTILIZE THE HEATER AS DESCRIBED IN THIS MANUAL ONLY. ANY OTHER USE NOT RECOMMENDED BY THE MANUFACTURER MAY CAUSE INJURIES TO INDIVIDUALS AND TO THE HEATER;
- BY WORKING HEATER, DO NOT LAY DELICATE, SILK, ACRYLIC CLOTHES: THEY MAY BURN BECAUSE THE HEATER REACHES HIGH TEMPERATURE WHEN COVERED (THERMIC ISOLATION!);
- ENSURE THAT AT RECEIPT OF GOODS, THE PACKAGING IS INTACT: BREAKINGS OR DAMAGES OCCURRED DURING THE TRANSPORT ARE NOT COVERED BY THE EMMESTEEL WARRANTY;
- BE CAREFUL WHILE HANDLING THE HEATER IN ORDER NOT TO SCRATCH, MARK, GRAZE OR DENT THE SURFACE: THE WARRANTY DOES NOT COVER THESE DAMAGES;
- WE RECOMMEND THAT P.V.C. PROTECTIVE TAPE IS LEFT IN PLACE UNTIL RADIATOR IS FULLY INSTALLED; HOWEVER PLEASE REMOVE TAPE FROM THE BRACKET LOCATION FIRST; AFTER THE INSTALLATION, REMOVE THE P.V.C. PROTECTIVE TAPE; P.V.C. PROTECTIVE TAPE MAY LEAVE GLUE RESIDUES;
- BE CAREFUL WHEN THE HEATER IS INSTALLED AND USED IN PRESENCE OF CHILDREN AND DISABLED PEOPLE;
- THE HEATER CAN BE USED BY CHILDREN OVER THE AGE OF EIGHT, BY INDIVIDUAL WHOSE PHYSICAL , SENSORY CAPACITIES OR MENTAL FACULTIES, ARE SIGNIFICANTLY INPAIRED, OR BY PEOPLE WITH NO EXPERIENCE AND THE NECESSARY KNOWLEDGE, UNLESS THEY ARE UNDER SURVEILLANCE OR THEY HAVE BEEN GIVEN INSTRUCTION ON HOW TO USE SAFELY THE PRODUCT AND ON THE INHERENT RISKS.
  NO GAMES ARE ALLOWED TO CHILDREN WITH THE PRODUCT !
- CHILDREN UNDER THE AGE OF 3, HAVE TO BE KEPT AWAY FROM THE PRODUCT, UNLESS CONSTANTLY UNDER SURVEILLANCE.
- CHILDREN OF BETWEEN 3 AND 8 YEARS OLD CAND BE ALLOWED TO SWITCH ON AND OFF THE HEATER ONLY IF IT IS INSTALLED IN ITS NORMAL WORKING STATUS, UNDER SURVEILLANCE, AND IF AKNOWLEDGED ON HOW TO USE IT SAFELY AND ON THE INHERENT RISKS. CHILDREN OF BETWEEN 3 AND 8 YEARS OLD MUST NOT CONNECT , SET OR CLEAN THE HEATER AND MUST NOT FULFIL THE MAINTENANCE.
- DO NOT INSERT FOREIGN BODIES INSIDE THE HEATER IN ORDER TO AVOID DAMAGES TO THE HEATER;
- RESPECT THE MAXIMUM PRESSURE OF 8 BAR, TO AVOID DAMAGES TO THE HEATER OR INJURIES TO PERSONS;

THE MANUFACTURER DECLINES ANY RESPONSIBILITY IF THE INSTRUCTIONS AND SAFETY RULES NECESSARY FOR THE NORMAL WORKING AND INSTALLATION OF THE TOWEL WARMERS ARE NOT KEPT.

SAVE THESE INSTRUCTIONS

TECHNICAL SPECIFICATION

EN 442 EURONORM

PRESSIONE MASSIMA DI ESERCIZIO 8 BAR / maximum working pressure 8 BAR / maximum pression d'exercize 8 BAR

RACCORDO DI CONNESSIONE 1/2 GAS / pipe-fitting 1/2 GAS / raccordement de connexion 1/2 GAS

TEMPERATURA DELL'ACQUA IN INGRESSO 75°C - ΔT 50 / water entry temperature 75°C - ΔT 50 / température d'entrée de l'eau 75°C - ΔT 50

INSTRUCTIONS IMPORTANTES

AVERTISSEMENT!

- AVANT D'INSTALLER LE RADIATEUR, LIRE ATTENTIVEMENT TOUTES LES INSTRUCTIONS;
- QUAND ON UTILISE DES RADIATEURS , ON DOIT TOUJOURS SUIVRE LES PRÉCAUTIONS DE BASE POUR REDUIRE LE RISQUE DES FEU, BLESSURES AUX PERSONNES, ET LES POINTS CI-DESSOUS:
- ATTENTION - DES PARTIES DU RADIATEUR PEUVENT DEVENIR TRÈS CHAUDES ET CAUSER BRULURES. FAIRE ATTENTION EN PRESENCE DES ENFANTS ET DES GENS VULNÉRABLES;
- LE RADIATEUR A ÉTÉ RÉALISÉ SEULEMENT POUR UNE UTILISATION INTÉRIEURE ;
- UTILISER LE RADIATEUR EXCLUSIVEMENT POUR RÉCHAUFFER LA CHAMBRE ET COMME SÉCHE SERVIETTES ;
- LA CONNEXION À L'INSTALLATION DOIT ÊTRE CONFORME AUX NORMES LOCALES ET NATIONALES SELON LA JURIDICTION EN VIGUEUR ;
- AVANT D'UTILISER LE RADIATEUR, S'ASSURER QUE IL SOIT INSTALLÉ CORRECTEMENT À L'INSTALLATION HYDRAULIQUE;
- UTILISER LE RADIATEUR SEULEMENT COMME INDIÉ DANS CE MANUEL.TOUTES LES AUTRES UTILISATIONS, QUI NE SONT PAS RECOMMANDÉES PAR LE PRODUCTEUR, PEUVENT CAUSER DOMMAGES AUX PERSONNES ET AUX CHOSES;
- QUAND LE RADIATEUR SÉCHE SERVIETTES EST ALLUMÉ NE PAS APPUYER DES VÊTEMENTS DÉLICATS, ACRYLIQUE OU EN SOIE POUR ÉVITER QU' ILS BRÛLENT, PARCE QUE LE RADIATEUR SÉCHE SERVIETTES REJOINT LA TEMPERATURE AVEC LES SERVIETTES (ISOLEMENT THERMIQUE) ;
- À LA RÉCEPTION DE LA MARCHANDISE, VERIFIER QUE L' EMBALLAGE SOIT INTACT : RUPTURES OU BOSSES ARRIVÉES PENDANT LE TRANSPORT, NE SONT PAS COUVERTES PAR LA GARANTIE ;
- PRÊTER TOUJOURS ATTENTION PENDANT LE MANIEMENT DU RADIATEUR POUR NE PAS GRIFFER, MARQUER, ÉRAFLER OU CABOSSER LA SURFACE : LA GARANTIE NE COUVRE PAS CES DOMMAGES ;
- NE PAS ENLEVER LA PELLICULE PROTECTIVE (PVC) AVANT D' AVOIR COMPLÉTÉ L' INSTALLATION. ENLEVER LE FILM SEULEMENT AUTOUR LES ATTACHES. DE SUITE À L'INSTALLATION ENLEVER LE FILM ;
  LE PVC PEUT LAISSER DES RESTANTS ;
- PRÊTER ATTENTION QUAND LE RADIATEUR EST ALLUMÉ EN PRESENCE DES ENFANTS OU DES PERSONNES INVALIDES ;
- LE RADIATEUR PEUT ÊTRE UTILISÉ PAR ENFANTS PAS INFÉRIEUR À 8 ANS, ET PAR GENS DES RÉDUITES CAPACITÉ PHYSIQUE, SENSORIELLES, MENTALES, OU DÉPORVUES D' EXPÉRIENCE OU DE LA CONNAISSANCE NÉCÉSSAIRE, À CONDITION QU' ILS SOIENT SOUS SURVEILLANCE OU QU'ILS AIENT RECU LES INSTRUCTIONS À PROPOS DE L'USAGE ET DE POSSIBLE DANGER. LES ENFANTS NE DOIVENT PAS JOUER AVEC L'APPAREIL.
- LES ENFANTS DE MOINS DE 3 ANS, DOIVENT RESTER LOINS DU RADIATEUR À MOINS QU'ILS SOIENT SURVEILLÉS;
- LES ENFANTS D' ÂGE COMPRIS ENTRE LES 3 ET LES 8 ANS DOIVENT SAVOIR SEULEMENT ALLUMER OU ÉTEINDRE L'APPAREIL À CONDITION QU'IL SOIT BIEN INSTALLÉ ET FONCTIONANT ET QUE LES ENFANTS SOIENT SOUS SUPERVISION OU INSTRUITS SUR L'USAGE EN SÉCURITÉ DU RADIATEUR. LES ENFANTS D'ÂGE COMPRIS ENTRE LES 3 ET LES 8 ANS NE DOIVENT PAS RACCORDER, RÉGLER, NETTOYER OU FAIRE DES OPÉRATIONS DE MAINTENANCE À L'APPAREIL;
- NE PAS INTRODUIRE CORPS ÉTRANGERS À L'INTERIEUR DU RADIATEUR POUR ÉVITER DOMMAGES AU RADIATEUR ;
- POUR ÉVITER DOMMAGES AU RADIATEUR OU BLESSURES AUX PERSONNES, RESPECTEZ LA MAXIMUM PRESSION DE 8 BAR.

LE PRODUCTEUR DÉCLINE TOUTES RESPONSABILITÉS EN CAS DE NON-RESPECT DES INSTRUCTIONS ET DES RÉGLES DE SÉCURITÉ NÉCESSAIRES POUR LE NORMAL ET LE RÉGULIER FONCTIONNEMENT ET POUR L'INSTALLATION DES RADIATEURS.

À CONSERVER CES INSTRUCTIONS!

SPECIFICATION TECHNIQUE

EN 442 EURONORM

PRESSIONE MASSIMA DI ESERCIZIO 8 BAR / maximum working pressure 8 BAR / maximum pression d'exercize 8 BAR

RACCORDO DI CONNESSIONE 1/2 GAS / pipe-fitting 1/2 GAS / raccordement de connexion 1/2 GAS

TEMPERATURA DELL'ACQUA IN INGRESSO 75°C - ΔT 50 / water entry temperature 75°C - ΔT 50 / température d'entrée de l'eau 75°C - ΔT 50

MANUTENZIONE

ITA

- LA PULIZIA E LA MANUTENZIONE DESTINATA AD ESSERE EFFETTUATA DALL' UTILIZZATORE , NON DEVE ESSERE EFFETTUATA DA BAMBINI SENZA SORVEGLIANZA;
- PRIMA DI EFFETTUARE QUALSIASI OPERAZIONE ATTENDERE CHE L'APPARECCHIO SIA COMPLETAMENTE RAFFREDDATO;
- PRIMA DI EFFETTUARE QUALSIASI MANUTENZIONE ASSICURARSI CHE L'IMPIANTO SIA CHIUSO PER EVITARE FUORIUSCITE D' ACQUA;
- PULIRE LA PARTE ESTERNA CON PANNO MORBIDO UTILIZZANDO UN DETERGENTE LIQUIDO NÉ ABRASIVO NÉ CORROSIVO, MA DELLA STESSA TIPOLOGIA ADOPERATA PER LA PULIZIA DEI VETRI;
- PER PRESERVARE LE FINITURE ESTERNE DELICATE, FAR SCIVOLARE IL PANNO SEGUENDO IL VERSO DELLA SATINATURA - PER I MODELLI SATINATI; PER LA VERSIONE LUCIDA EVITARE MOVIMENTI CIRCOLARI CON IL PANNO;
- PER LE INCROSTAZIONI, NON ESERCITARE FORTI PRESSIONI, PER NON CREARE STRISCI O DANNI ALLA SUPERFICIE;
- SARÀ POSSILBILE INTERVENIRE CON DEL SOLVENTE, SENZA ABUSARNE, NEL RISPETTO DELLE NORME IN VIGORE SULL'UTILIZZO;
- IN CASO DI DUBBIO E INCERTEZZA CONTATTARE L'AZIENDA.

IL PRODUTTORE DECLINA OGNI RESPONSABILITA' NEL CASO IN CUI LE PRESENTI ISTRUZIONI DI MANUTENZIONE NON VENGANO RISPETTATE.

MAINTENANCE

USA - UK

- CLEANING AND MAINTENANCE SUPPOSED TO BE DONE BY THE FINAL CLIENT, HAS NOT TO BE COMMITTED TO CHILDREN, UNLESS CONSTANTLY UNDER SURVEILLANCE.
- BEFORE ANY OPERATION WAIT THAT THE UNIT IS COMPLETELY COOL;
- BEFORE ANY MAINTENANCE, ENSURE THAT THE PLUMBING SYSTEM IS CLOSE IN ORDER TO AVOID LAEKAGES ;
- CLEAN THE OUTSIDE SURFACE WITH A SOFT CLOTH AND LIQUID DETERGENT, AS IT IS FOR GLASS CLEANING, AND DO NOT USE ABRASIVE CLEANING OR SCOURING PRODUCTS;
- TO MANTAIN THE DELICATE EXTERNAL FINISHES, RUB THE SOFT CLOTH FOLLOWING THE GRAIN OF THE BRUSHED FINISH; AS REGARDS THE POLISHED FINISH, DO NOT MOVE THE CLOTH IN A CIRCULAR MOTION;
- WITH INCRUSTATIONS, DO NOT USE EXTREME PRESSION IN ORDER TO AVOID CRAWLINGS AND DAMAGES ON HEATER SURFACE;
- IT IS ALSO POSSIBLE TO USE SOLVENT, BUT WITH CAUTION AND AFTER HAVING READ THE TECHNICAL FORMS AND NORMS FOR ITS USE;
- IN CASE OF UNCERTAINTY, DO NOT HESITATE TO CONTACT THE MANUFACTURER;

THE MANUFACTURER DECLINES ANY RESPONSIBILITY IF ALL THE INSTRUCTIONS ABOVE MENTIONED ARE NOT KEPT.

ENTRETIEN

CAN - FR

- LES ENFANTS NE DOIVENT PAS S' OCCUPER DU NETTOYAGE ET DE L' ENTRETIEN DU RADIATEUR, ILS SONT RESERVÉS À L'UTILISATEUR;
- AVANT TOUTES OPERATIONS, ATTENDRE QUE LE RADIATEUR SOIT FROID;
- AVANT D' EFFECTUER QUELCONQUE OPERATION D' ENTRETIENT, S' ASSURER QUE L'INSTALLATION SOIT FERMÉ POUR ÉVITER PERTES D'EAU;
- NETTOYER LA PARTIE EXTÉRIEURE D U RADIATEUR AVEC UN CHIFFON DOUX ET UN DÉTERGENT LIQUIDE, COMME CELUI UTILISÉ POUR LES VITRES; IL NE DOIT ÊTRE NI ABRASIF NI CORROSIF;
- POUR PRÉSERVER LES FINITIONS EXTÉRIEURES TRÈS DÉLICATS: FROTTER LE CHIFFON EN SUIVANT LE VERS SATINÉ; POUR LA VERSION POLIE EST IMPORTANT NE PAS FROTTER LE CHIFFON EN SENS CIRCULAIRE;
- POUR LES INCRUSTATIONS, N' EXERCER PAS DES EXTRÊMES PRESSIONS POUR EVITER RAYURES ET DOMMAGES AU RADIATEUR SÉCHE SERVIETTES;
- IL EST POSSIBLE UTILISER DU SOLVANT AVEC ATTENTION ET APRÈS AVOIR LU SA FICHE TECHNIQUE EN CONFORMITÉ AVEC LES RÈGLES EN VIGUEUR EN REGARDANT L'UTILISATION DE CES PRODUITS;
- S'IL Y A DOUTES OU INCERTITUDES, CONTACTER LE PRODUCTEUR;

LE PRODUCTEUR DÉCLINE TOUTES RESPONSABILITÉS EN CAS DE NON - RESPECT DES INSTRUCTIONS DE L'ENTRETIEN.

A. CONNESSIONE CON RACCORDO RAME / CONNECTION WITH COPPER ADAPTOR / CONNEXION AVEC RACCORD CUIVRE

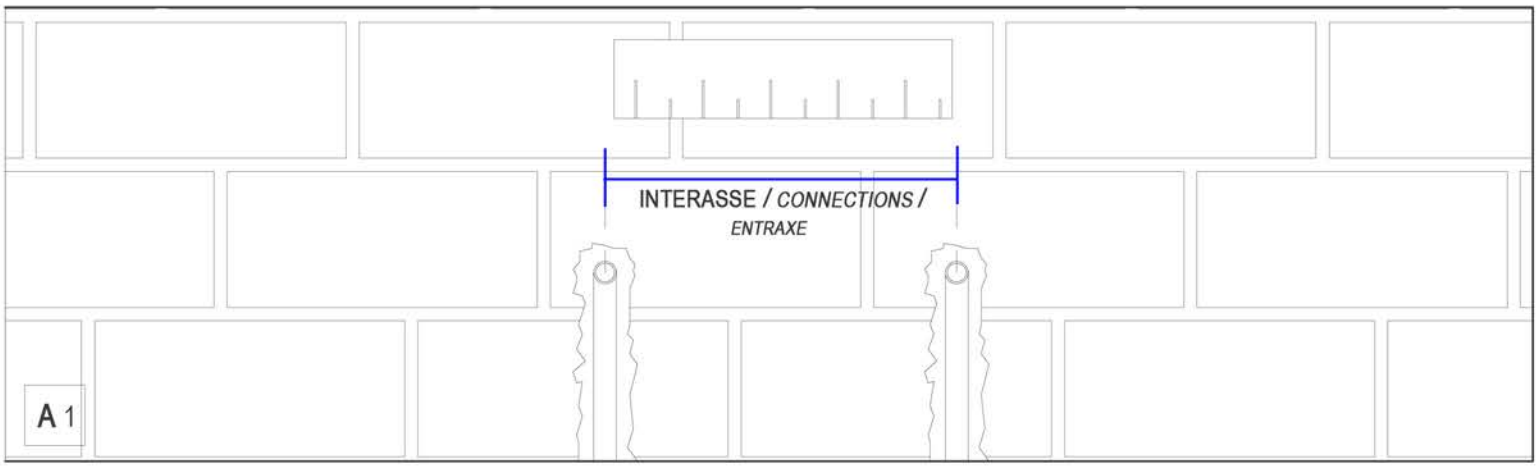

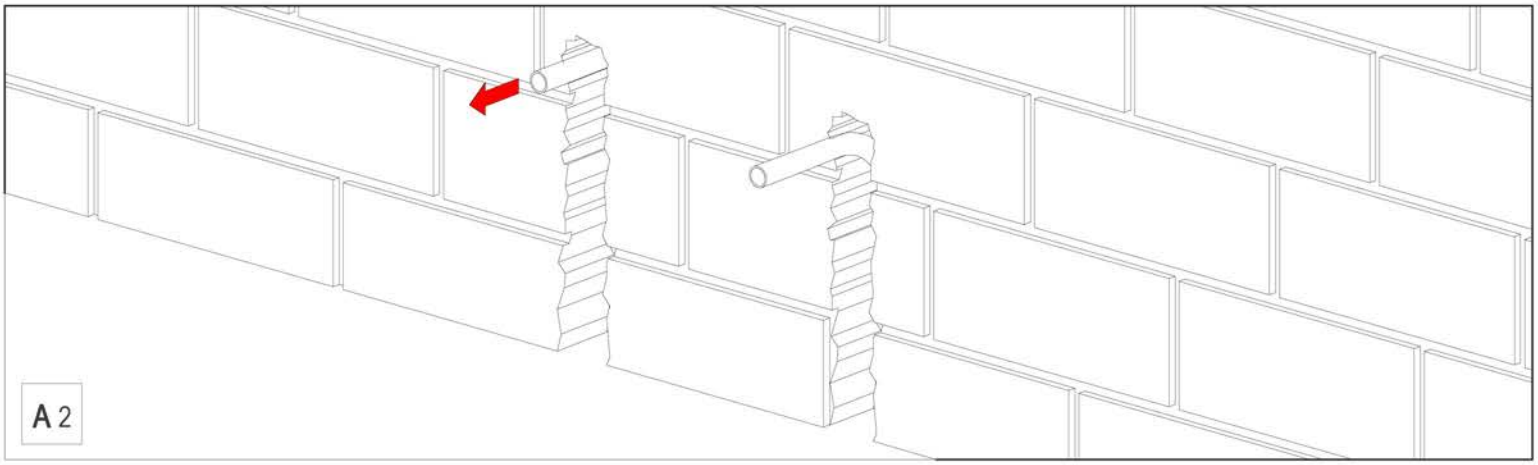

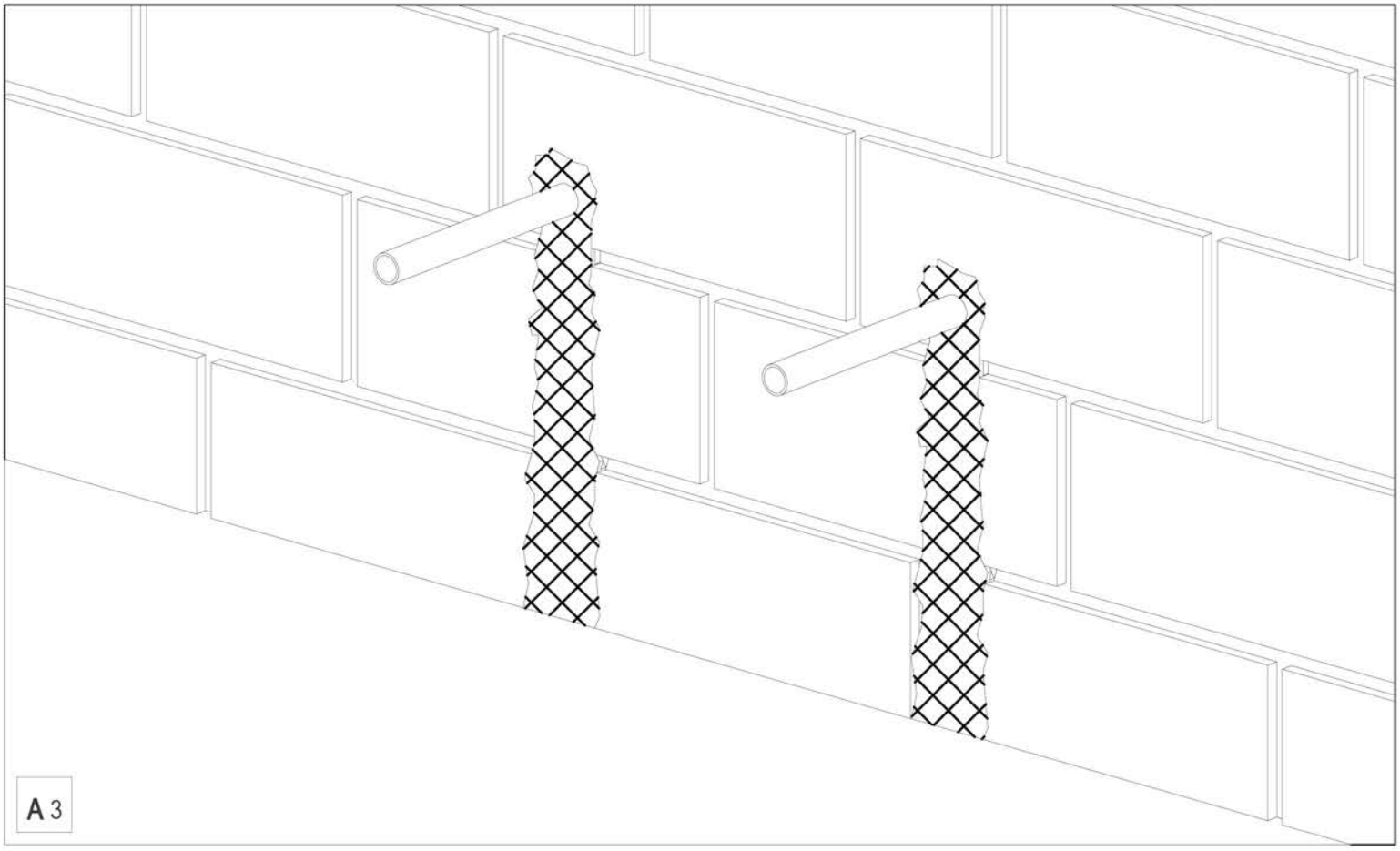

emmesteel®

A. CONNESSIONE CON RACCORDO RAME / CONNECTION WITH COPPER ADAPTOR / CONNEXION AVEC RACCORD CUIVRE

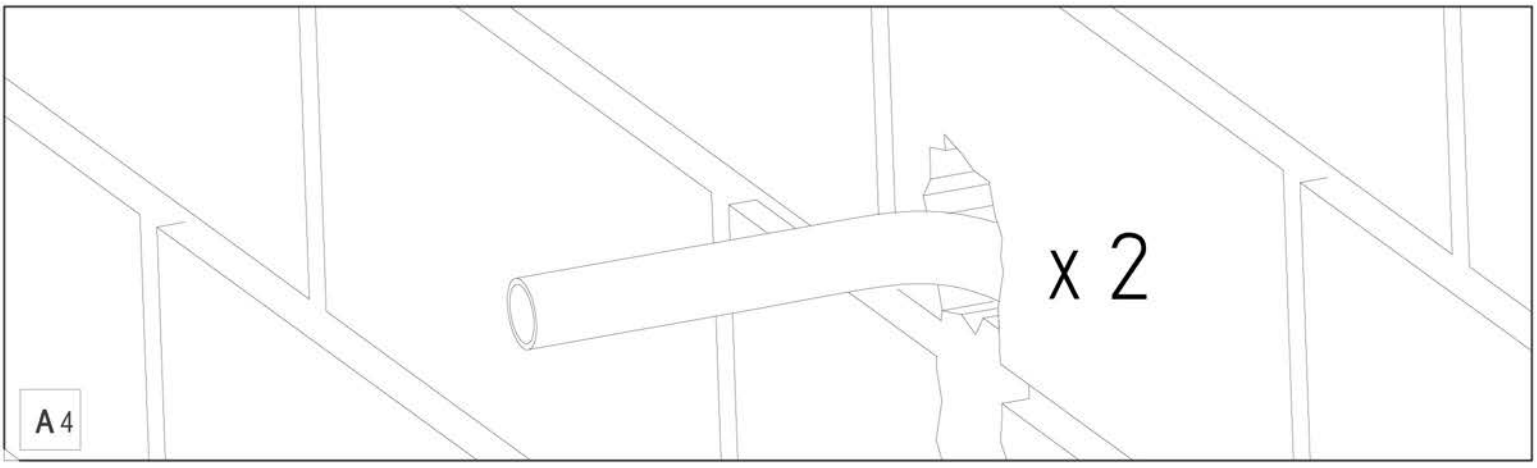

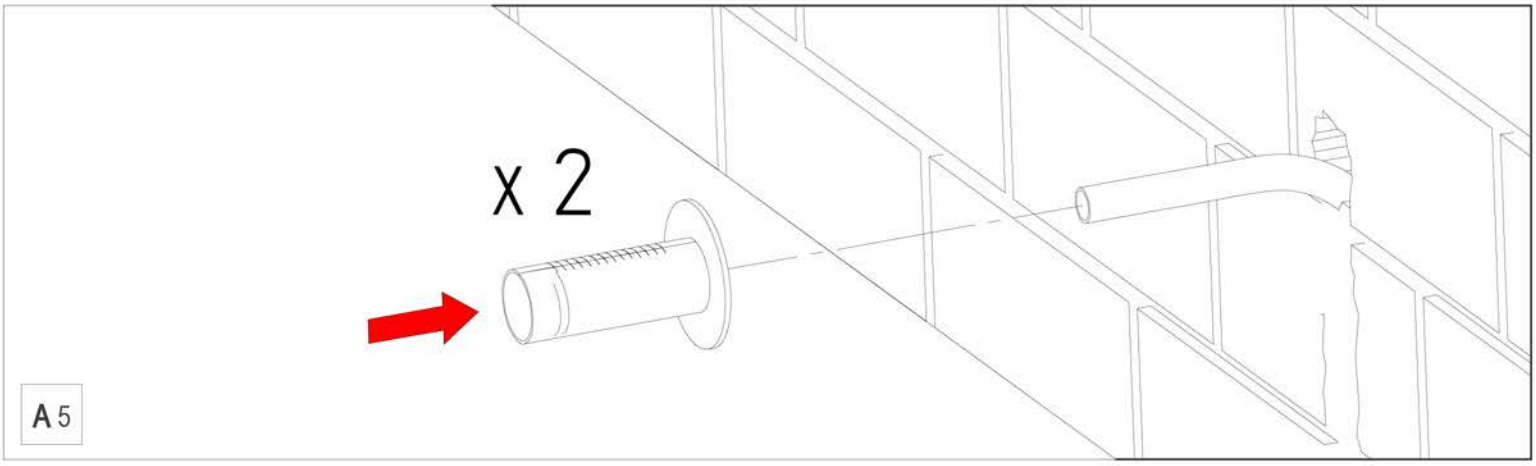

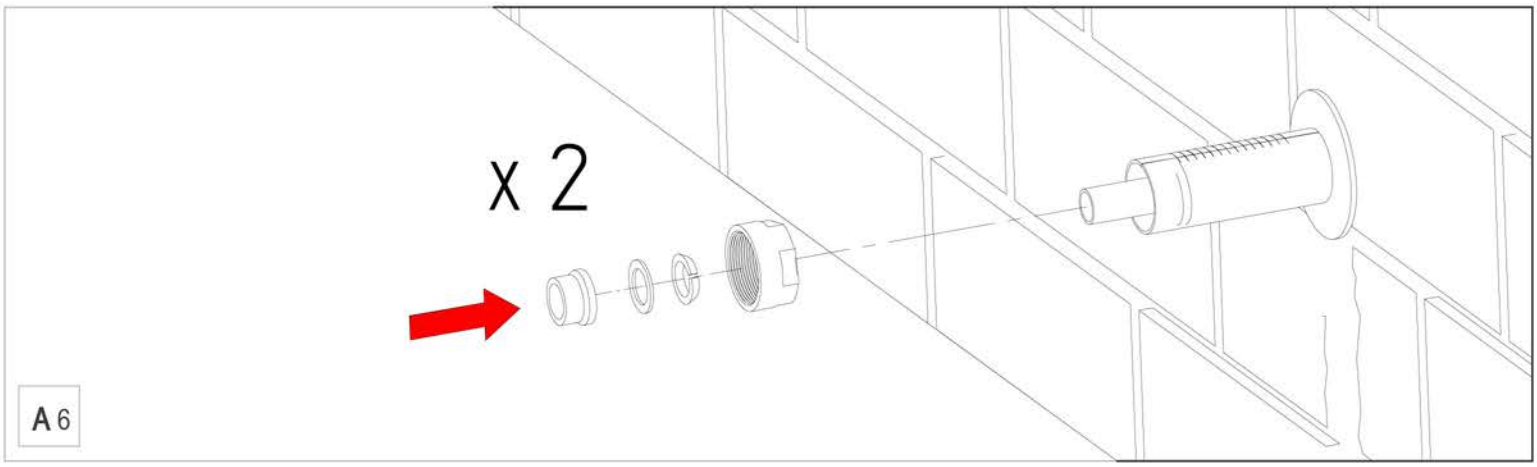

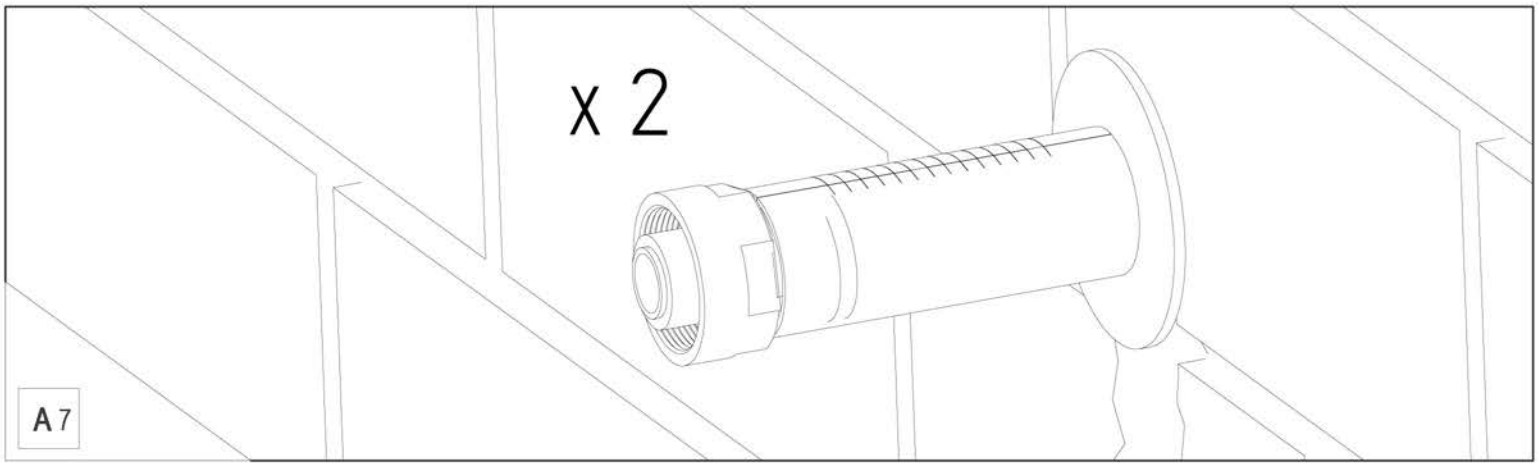

emmesteel®

B. CONNESSIONE CON RACCORDO MULTISTRATO / CONNECTION WITH MULTILAYER ADAPTOR / CONNEXION AVEC RACCORD MULTICOUCHE

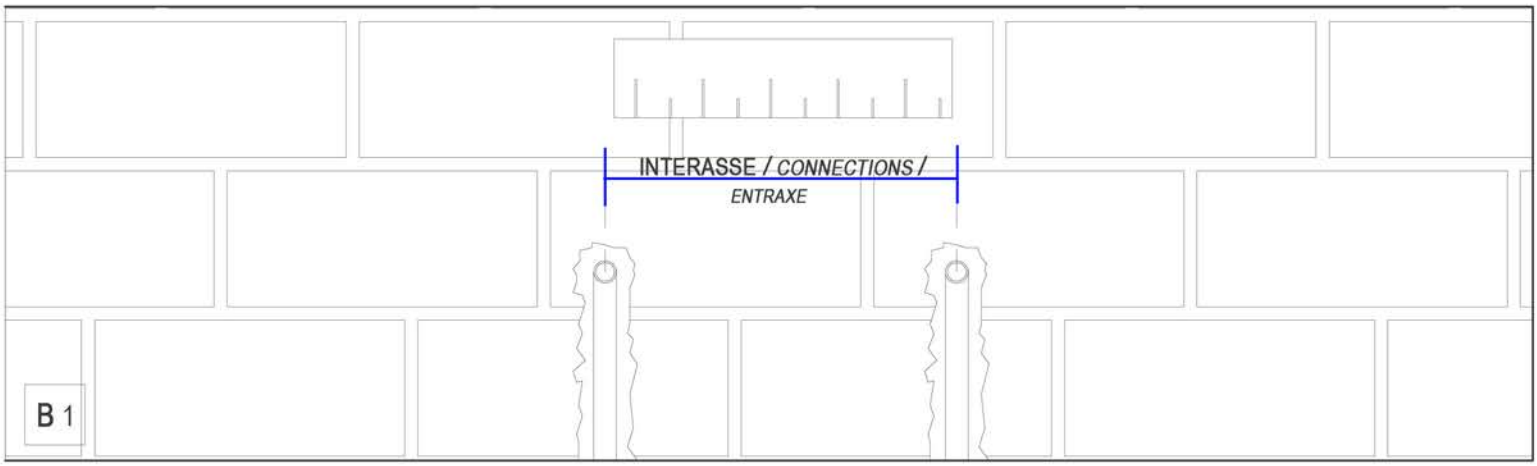

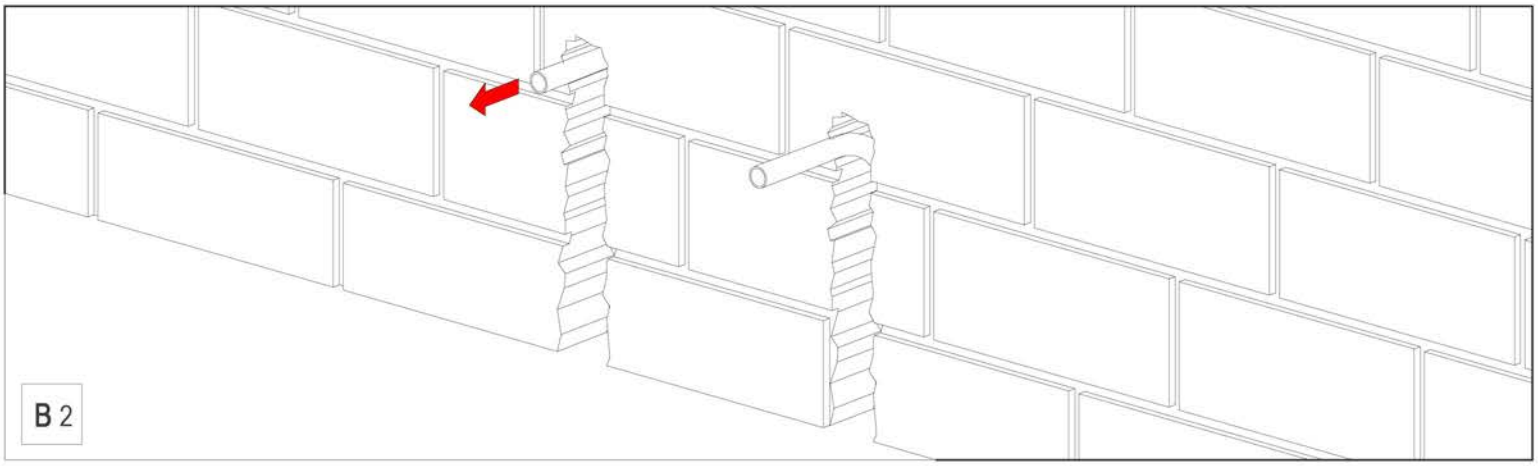

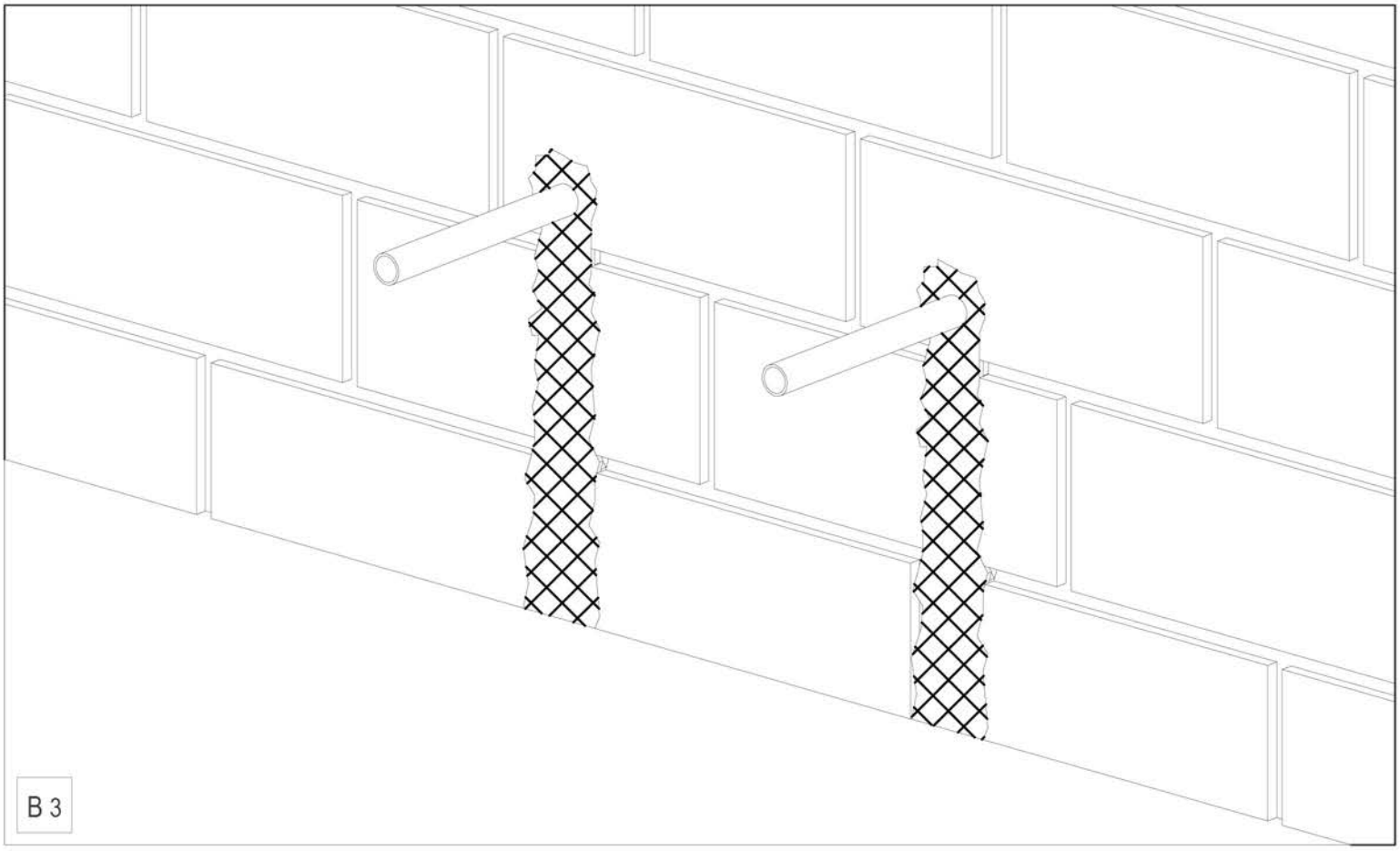

B. CONNESSIONE CON RACCORDO MULTISTRATO / CONNECTION WITH MULTILAYER ADAPTOR / CONNEXION AVEC RACCORD MULTICOUCHE

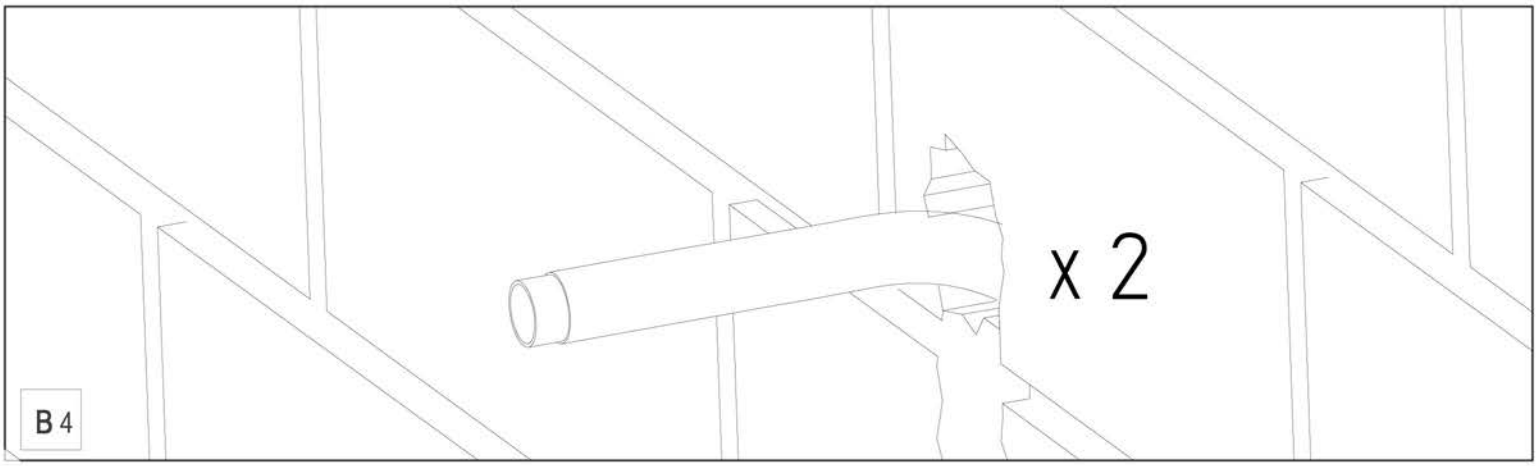

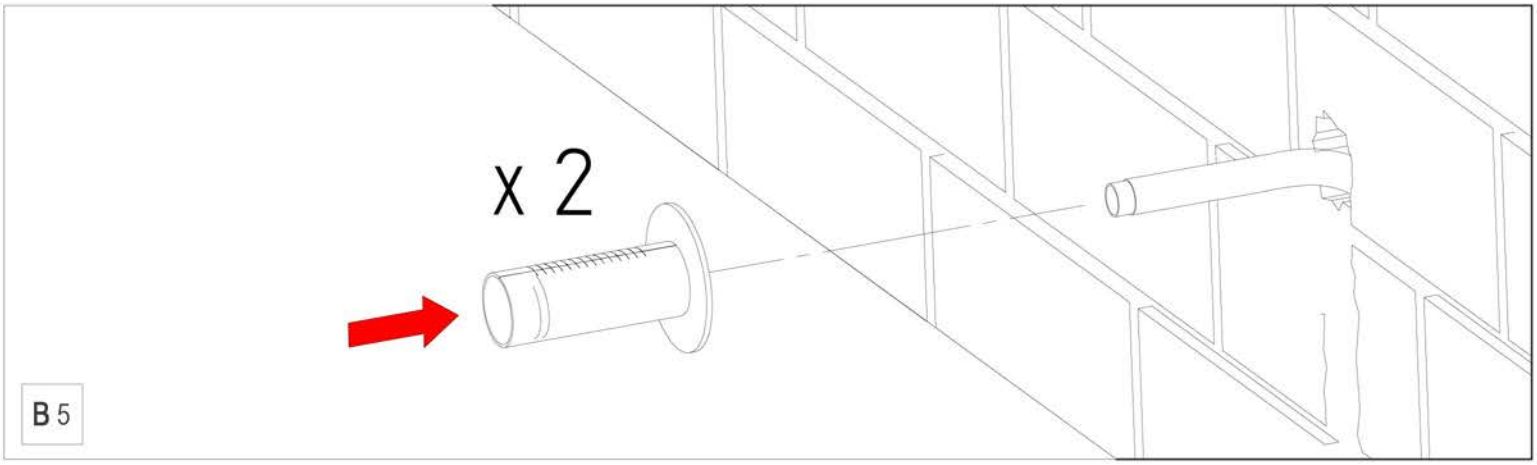

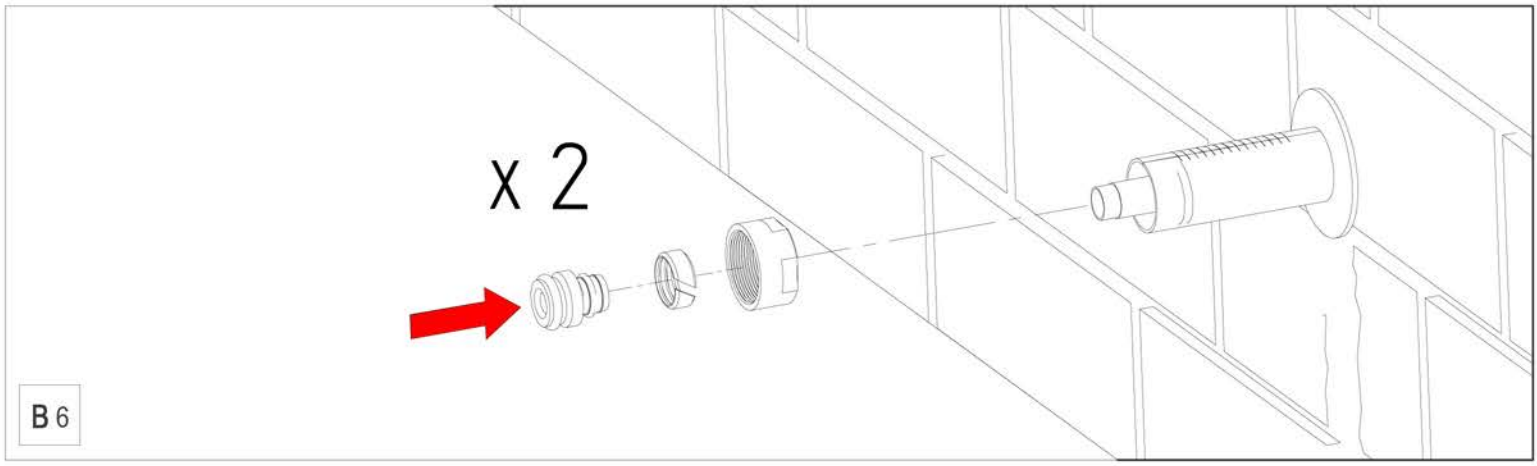

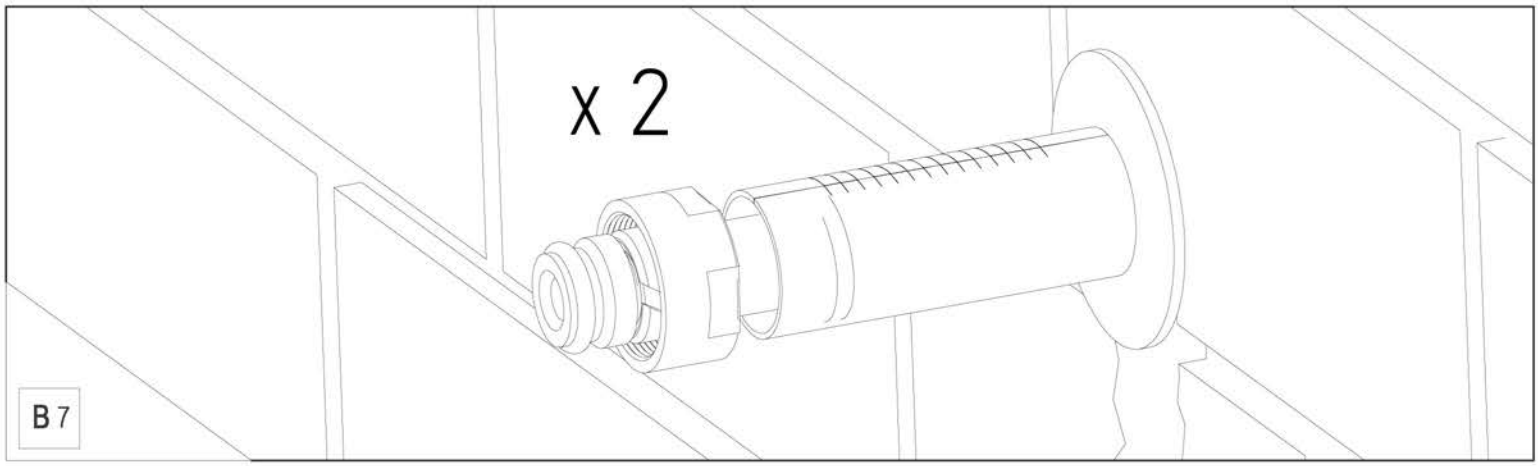

C. CONNESSIONE CON RACCORDO FISSO / CONNECTION WITH FIXED ADAPTOR / CONNEXION AVEC RACCORD FIXE

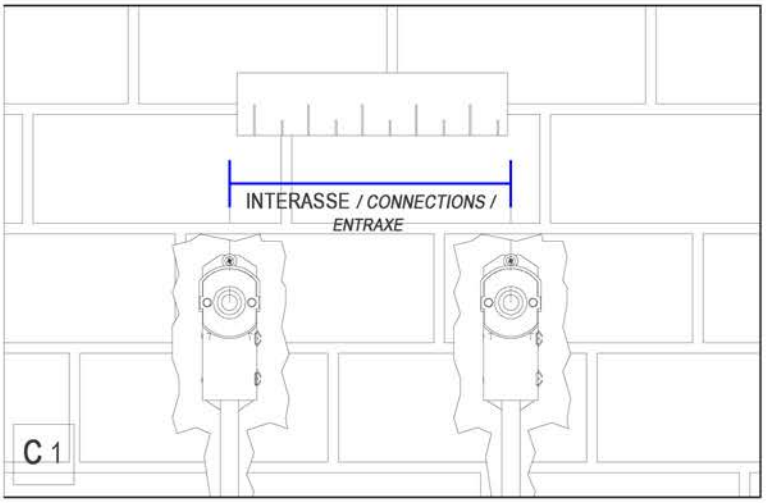

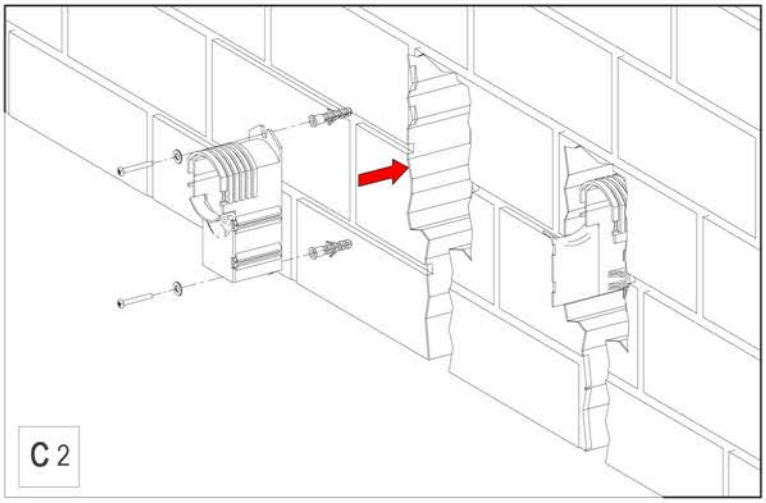

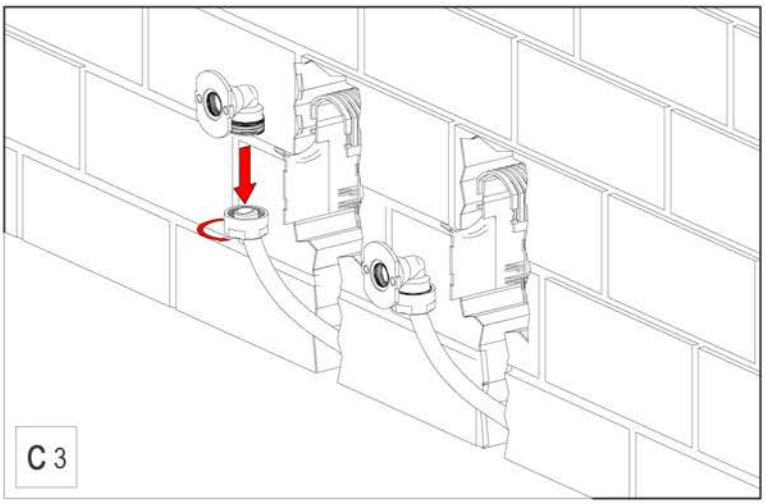

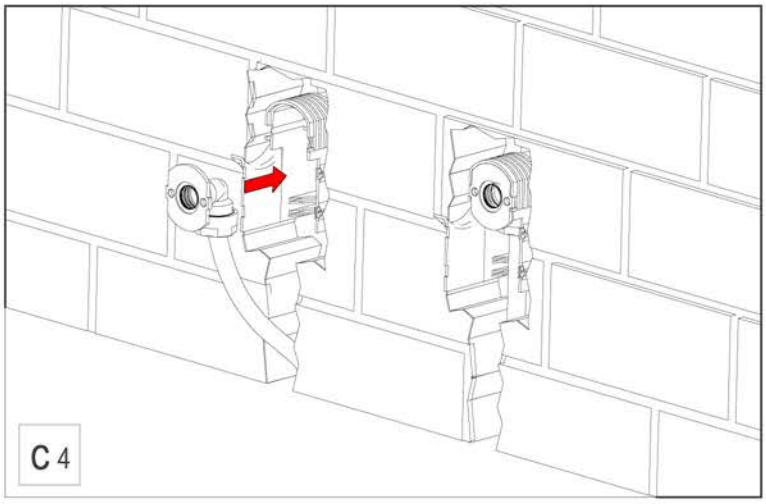

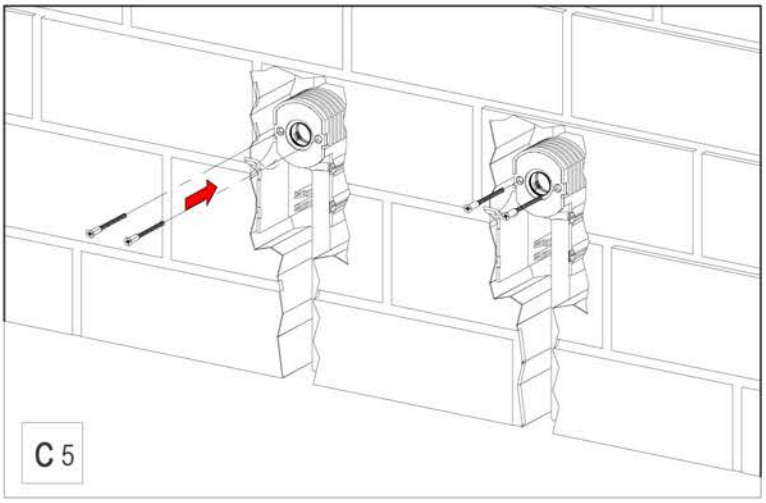

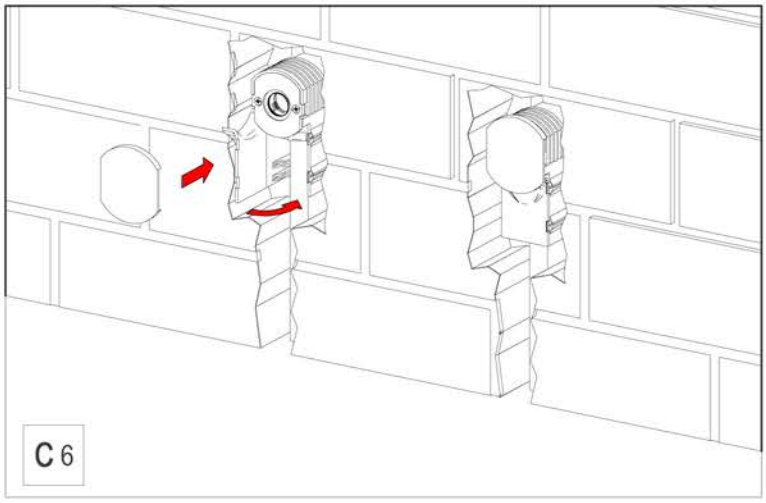

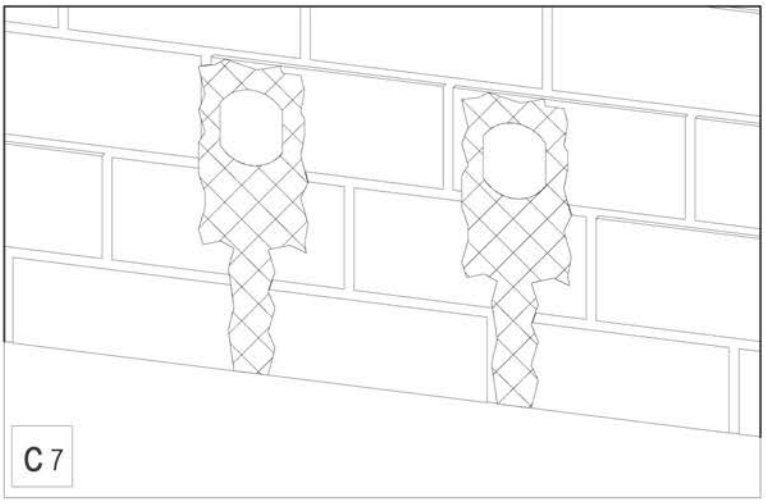

C. CONNESSIONE CON RACCORDO FISSO / CONNECTION WITH FIXED ADAPTOR / CONNEXION AVEC RACCORD FIXE

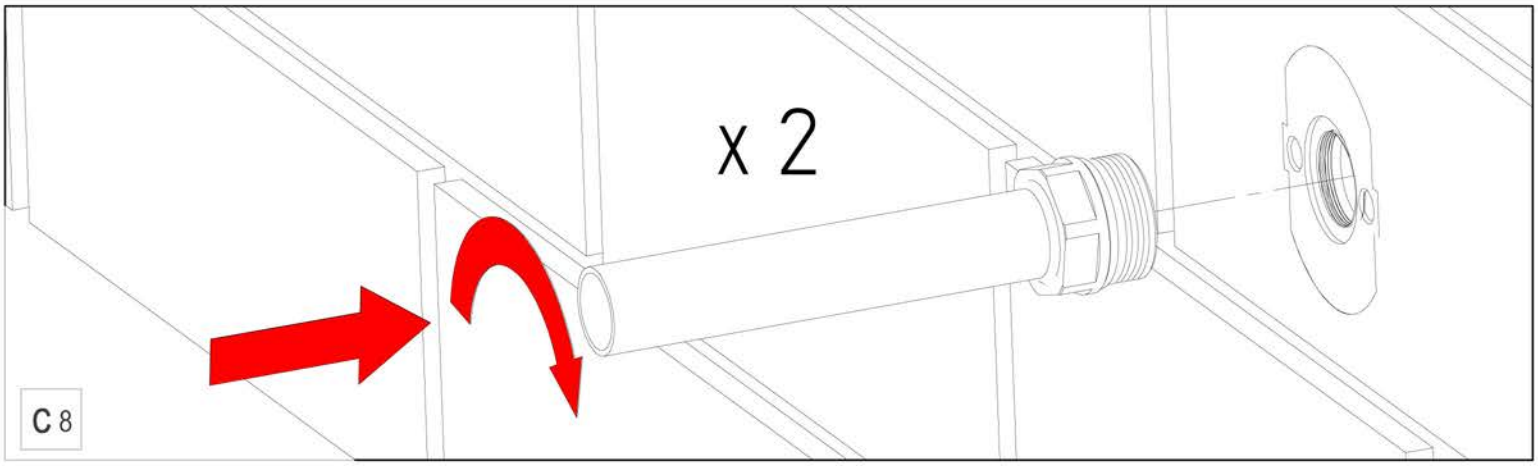

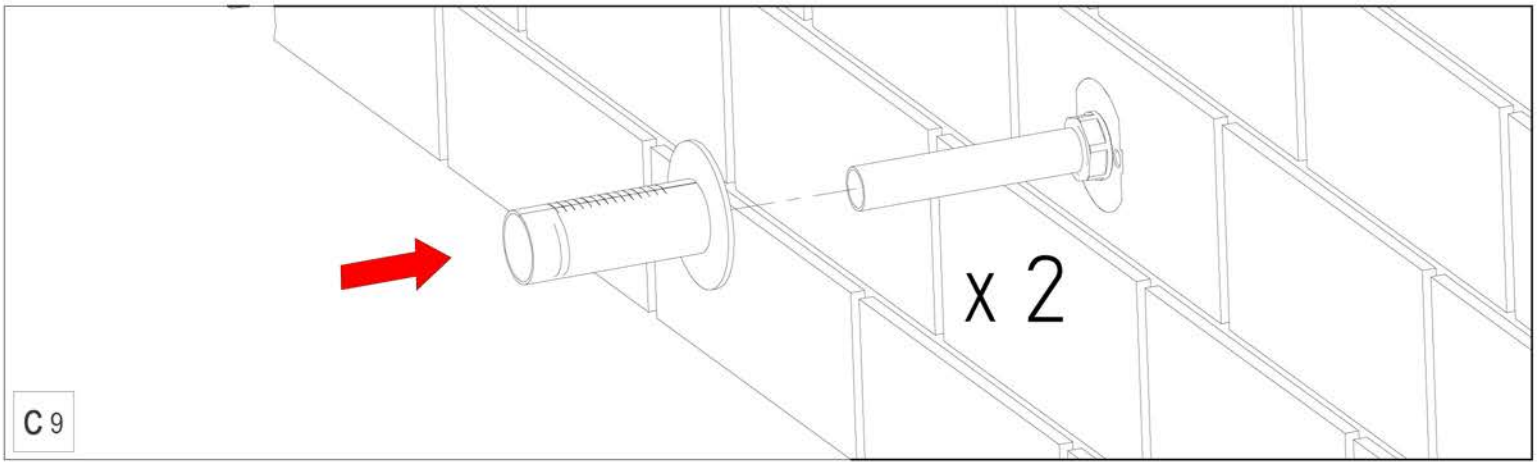

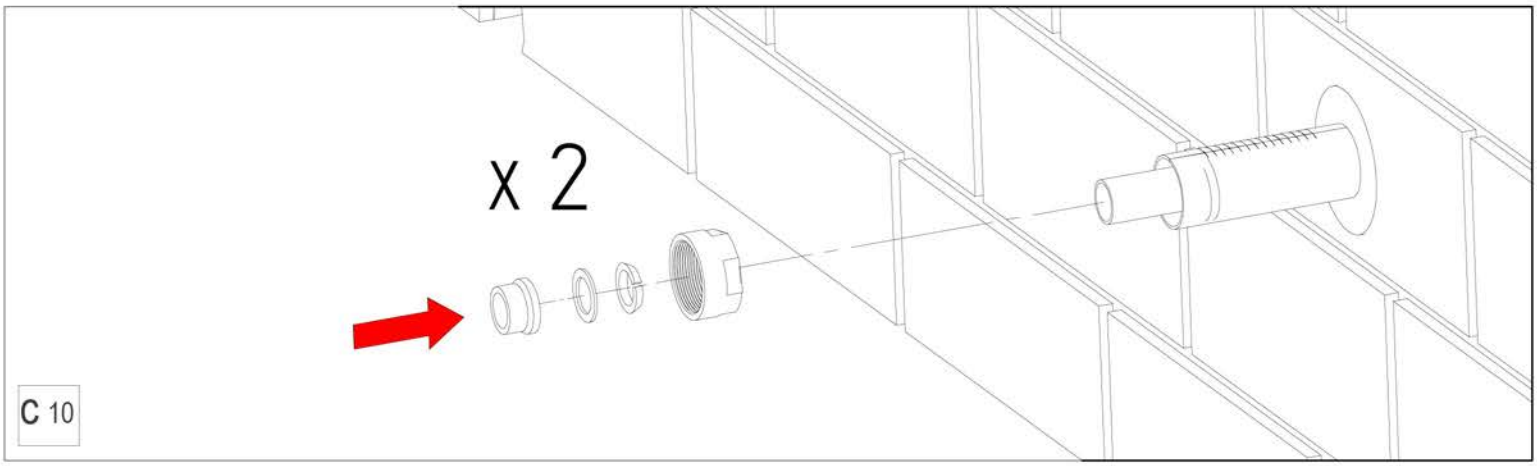

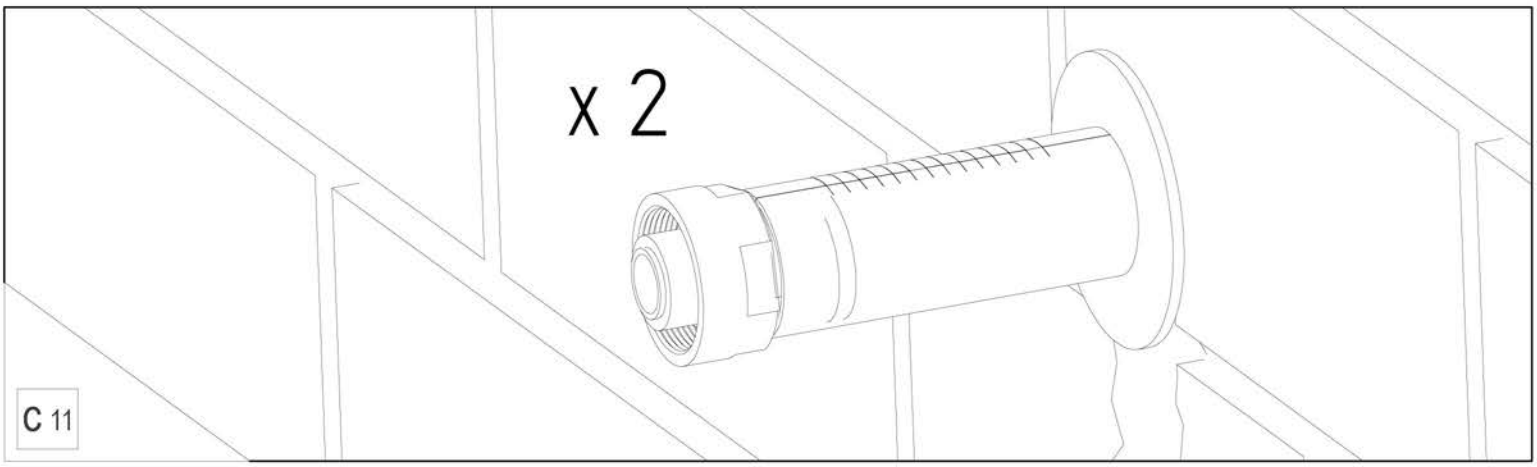

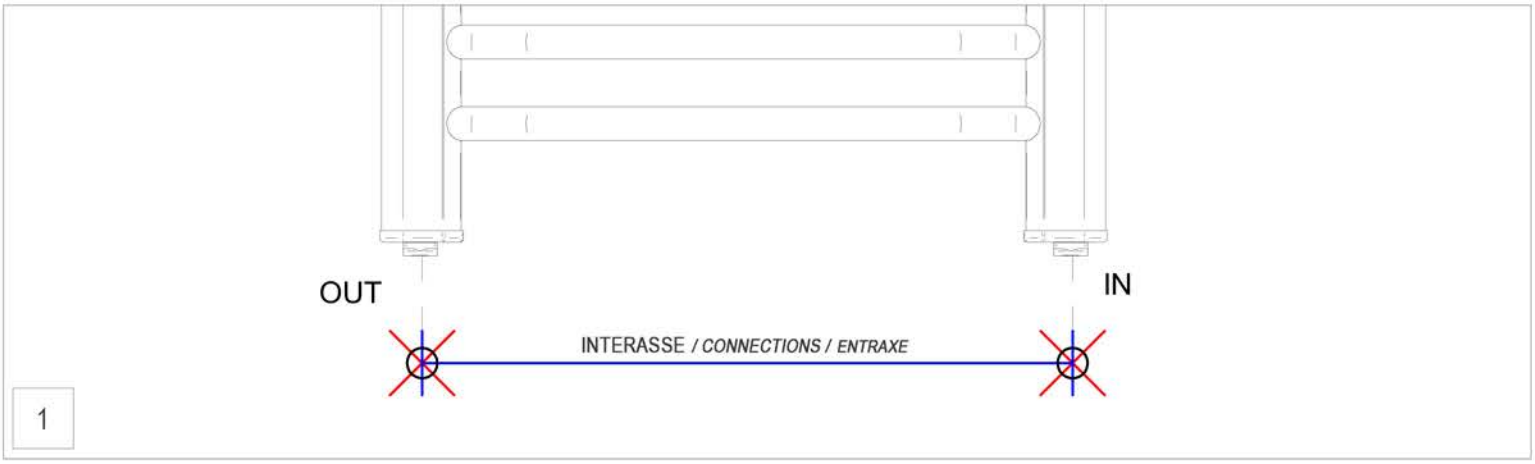
OUT
IN
INTERASSE / CONNECTIONS / ENTRAXE
1

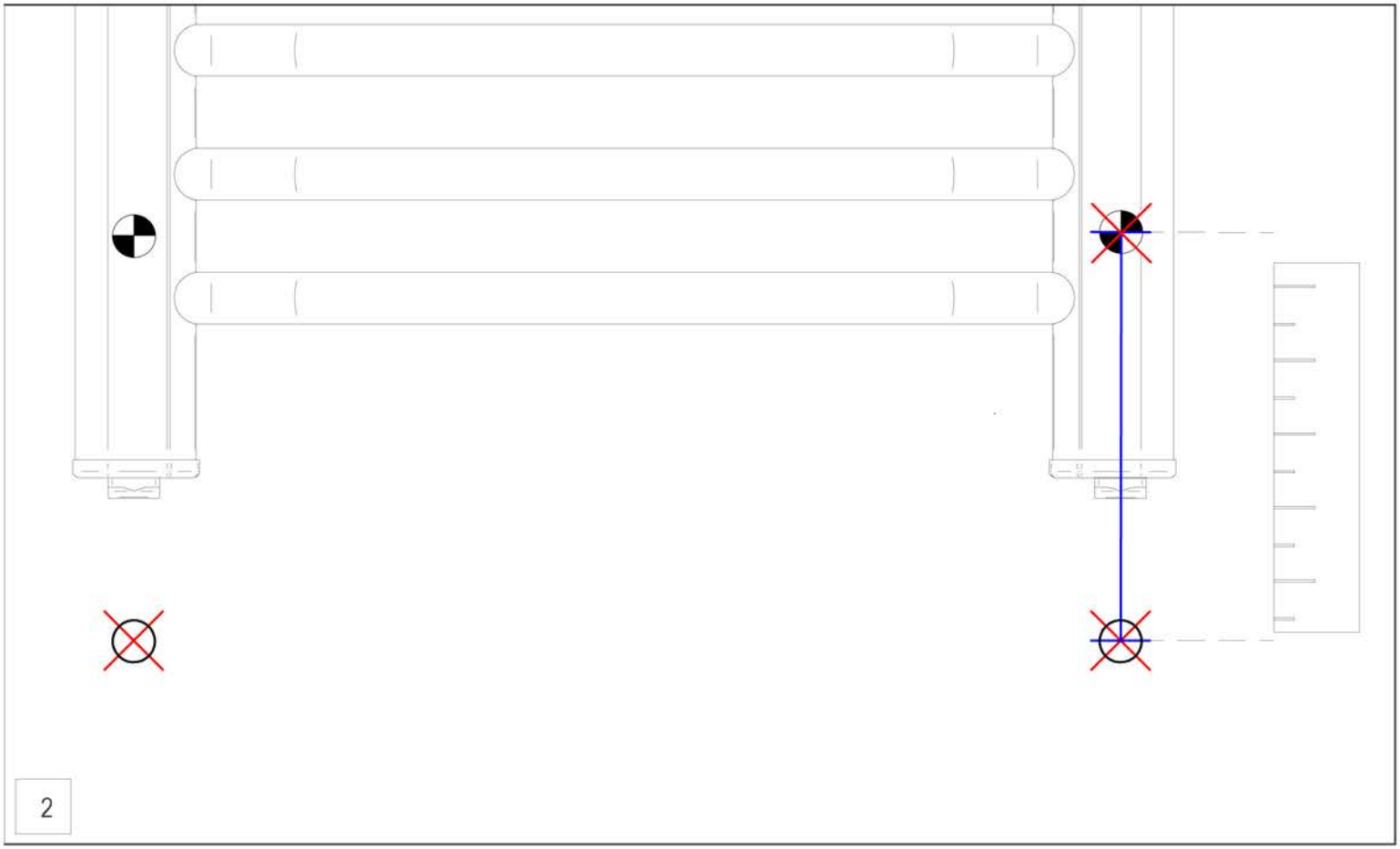
2

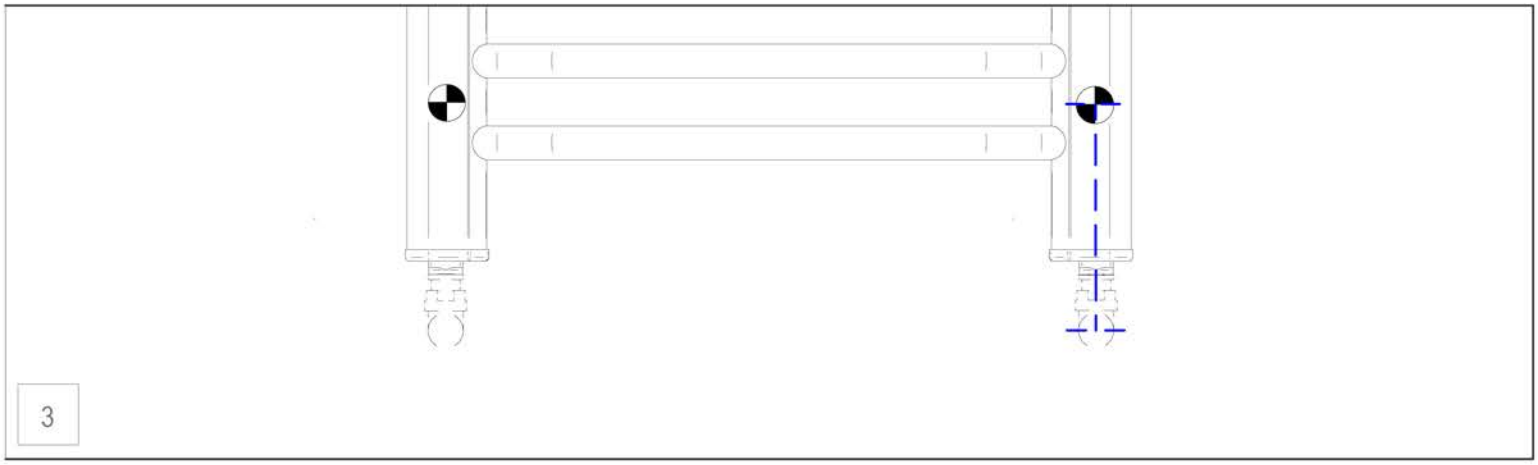
3

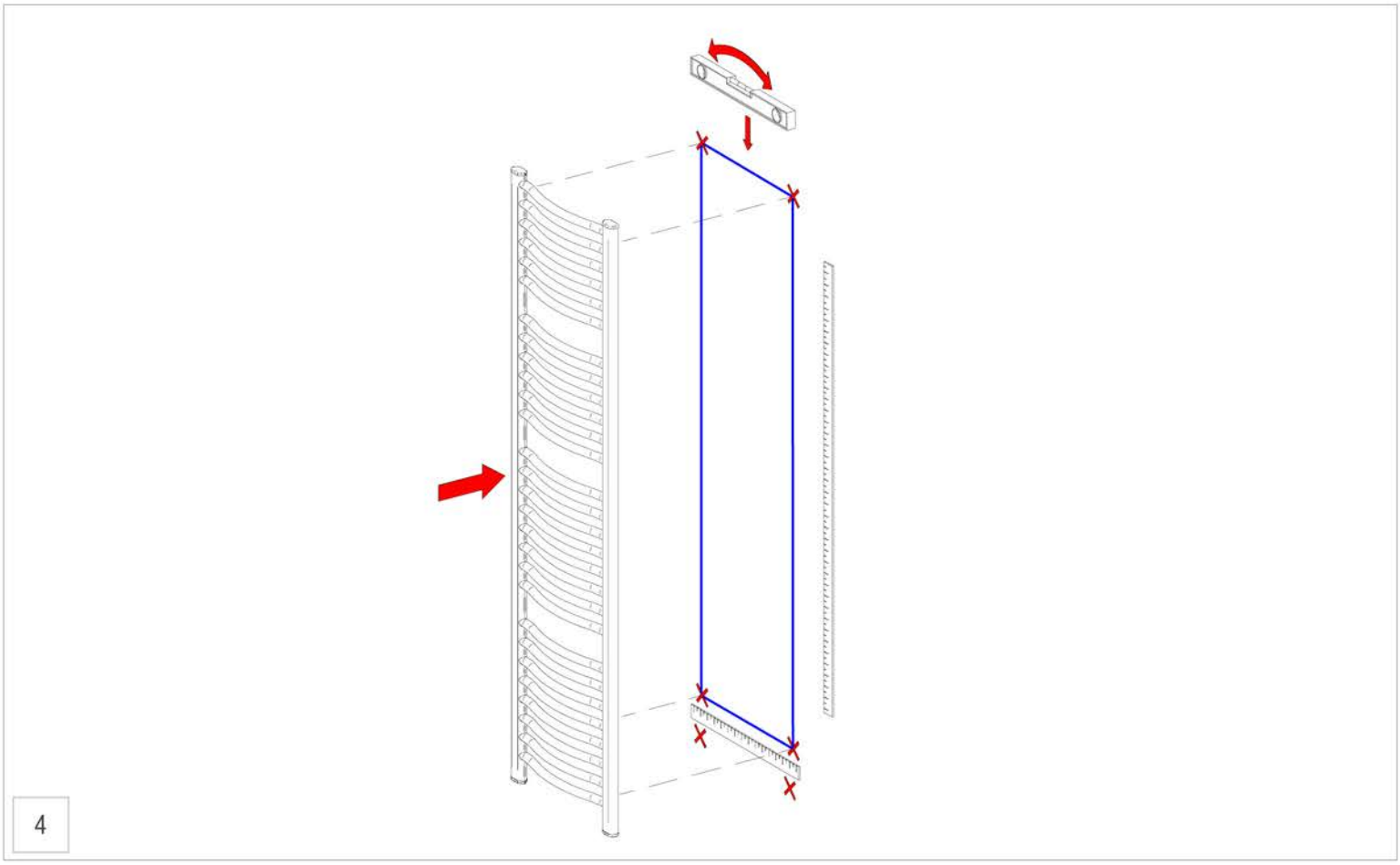
4

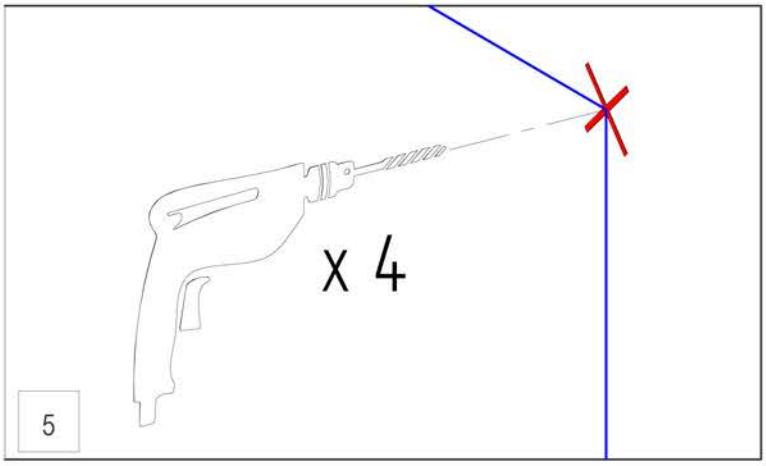
x 4
5

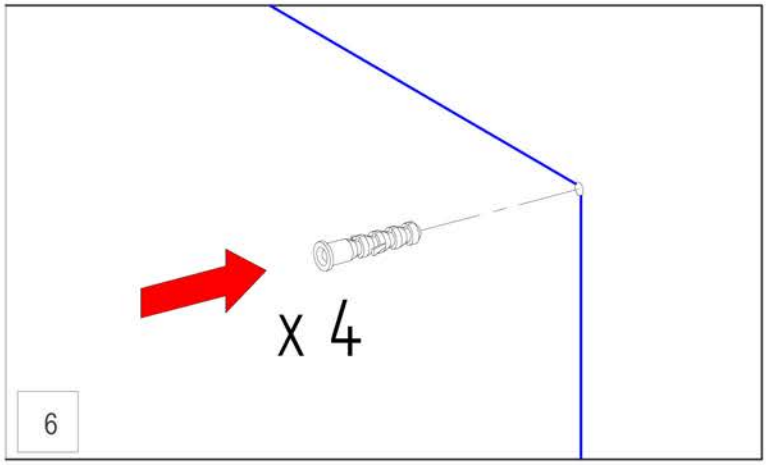
x 4
6

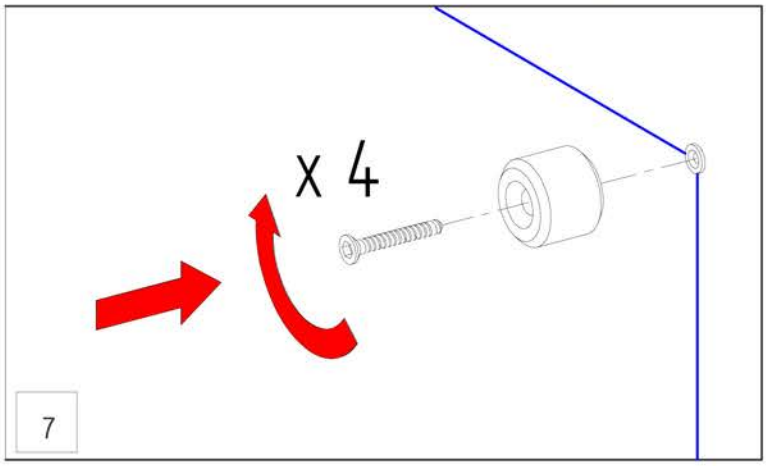
x 4
7

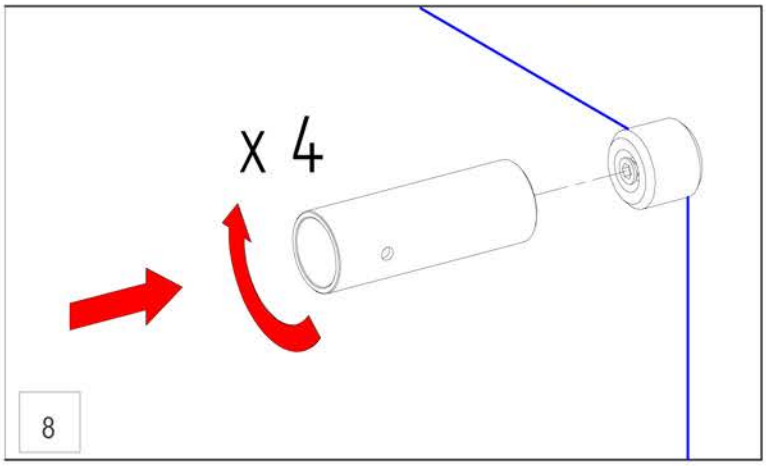
x 4
8

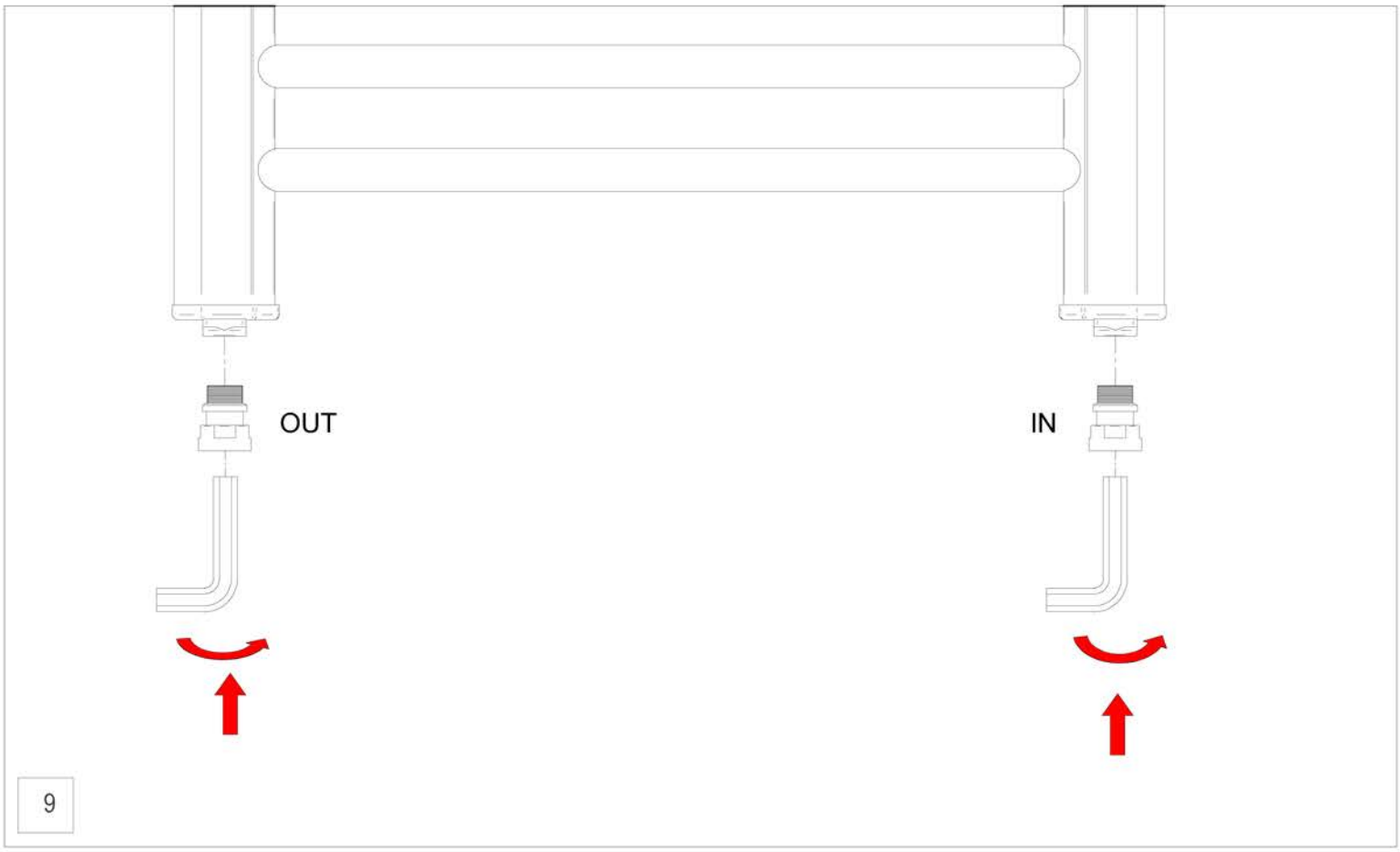
OUT
IN
9

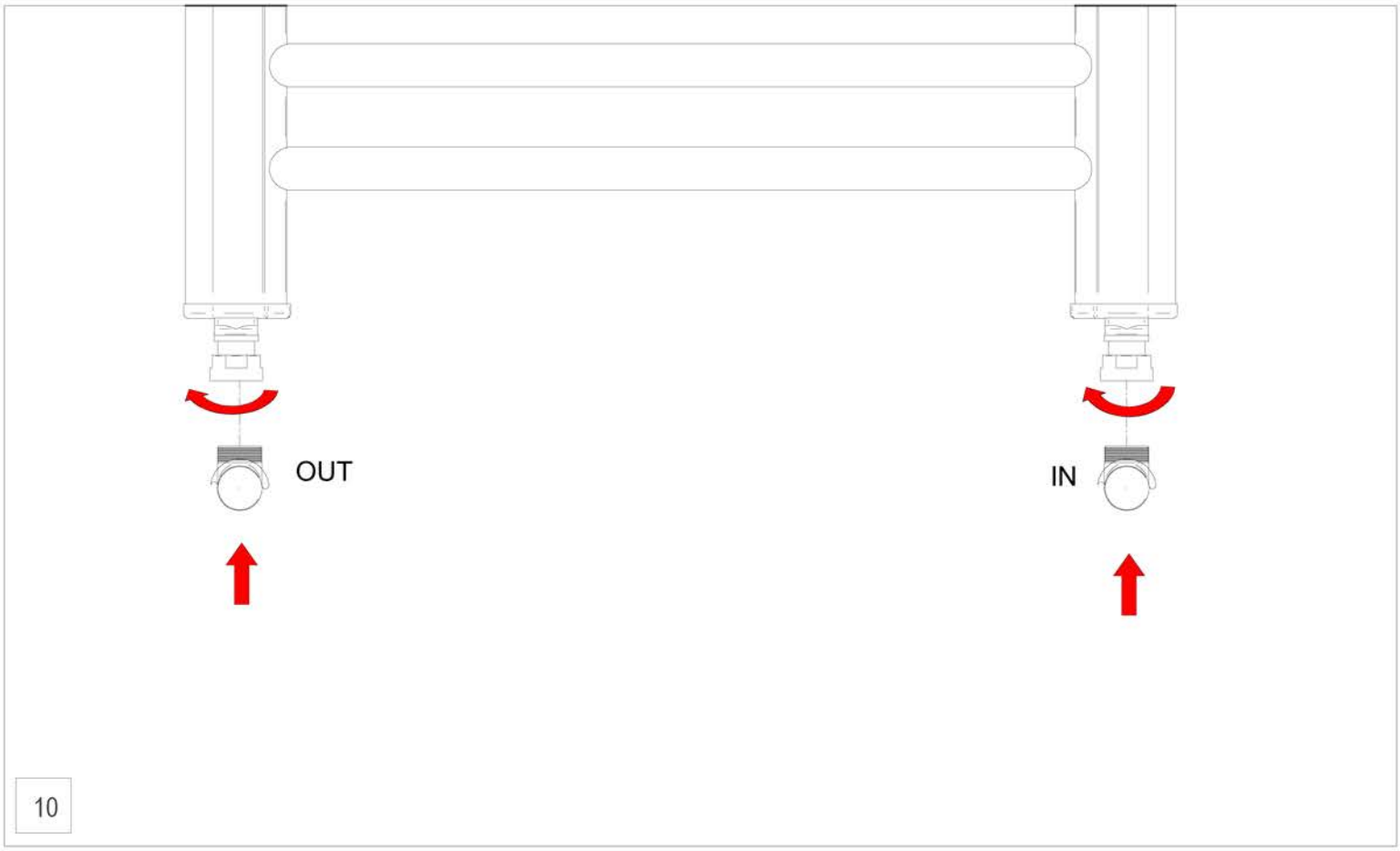
OUT
IN
10

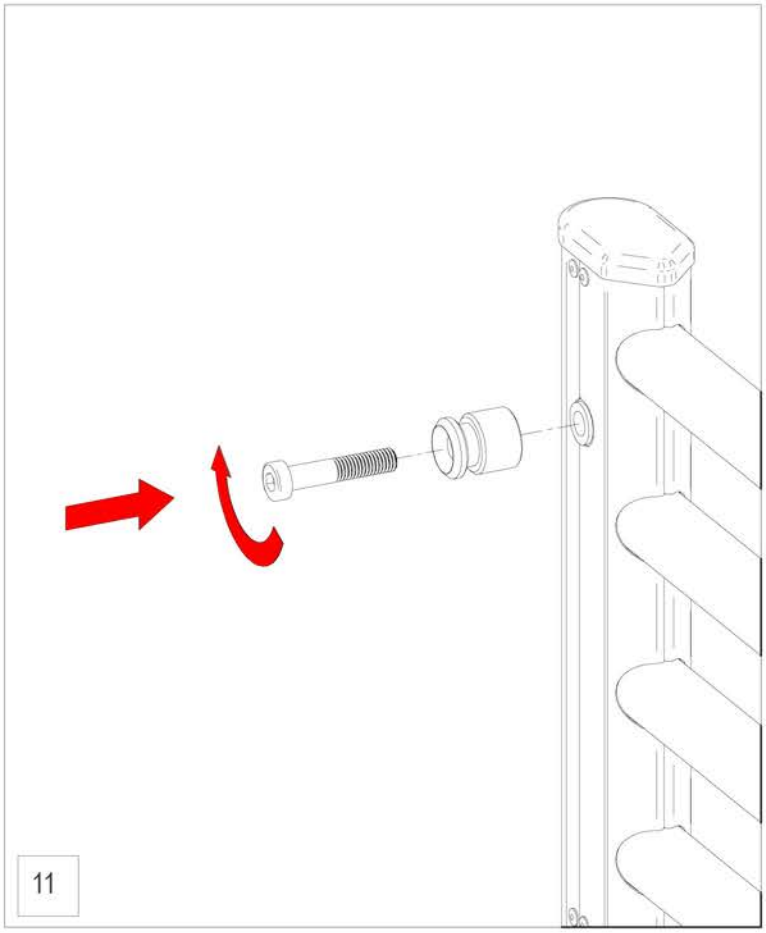
11

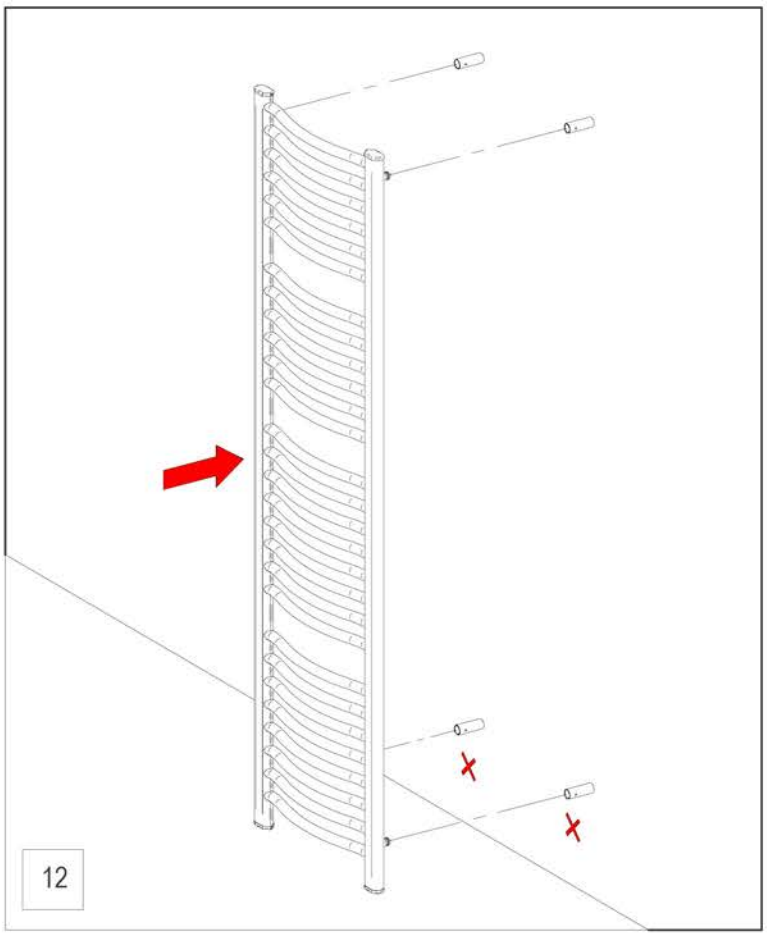
12

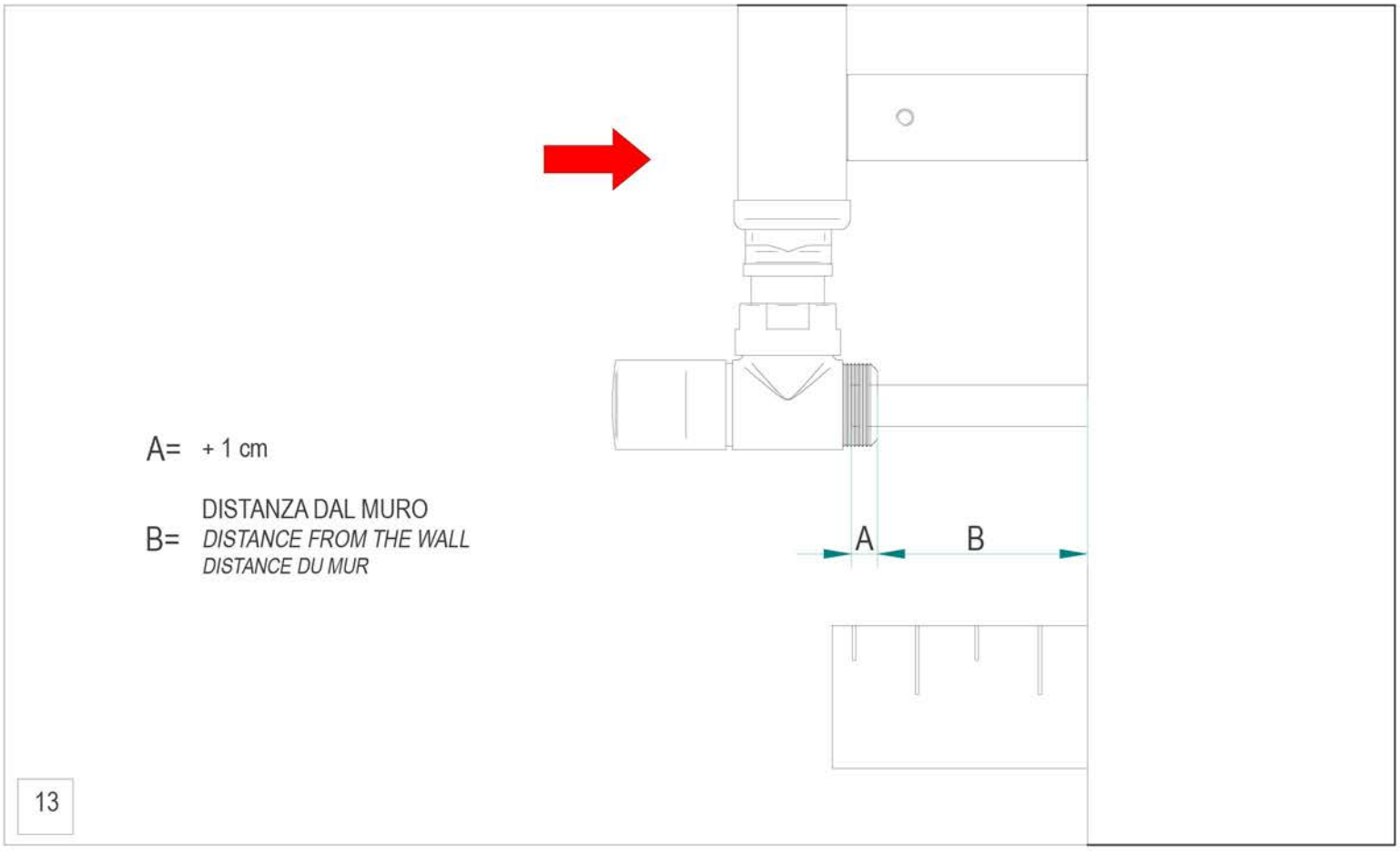
A= + 1 cm
B= DISTANZA DAL MURO
DISTANCE FROM THE WALL
DISTANCE DU MUR
A
B
13

emmesteel®

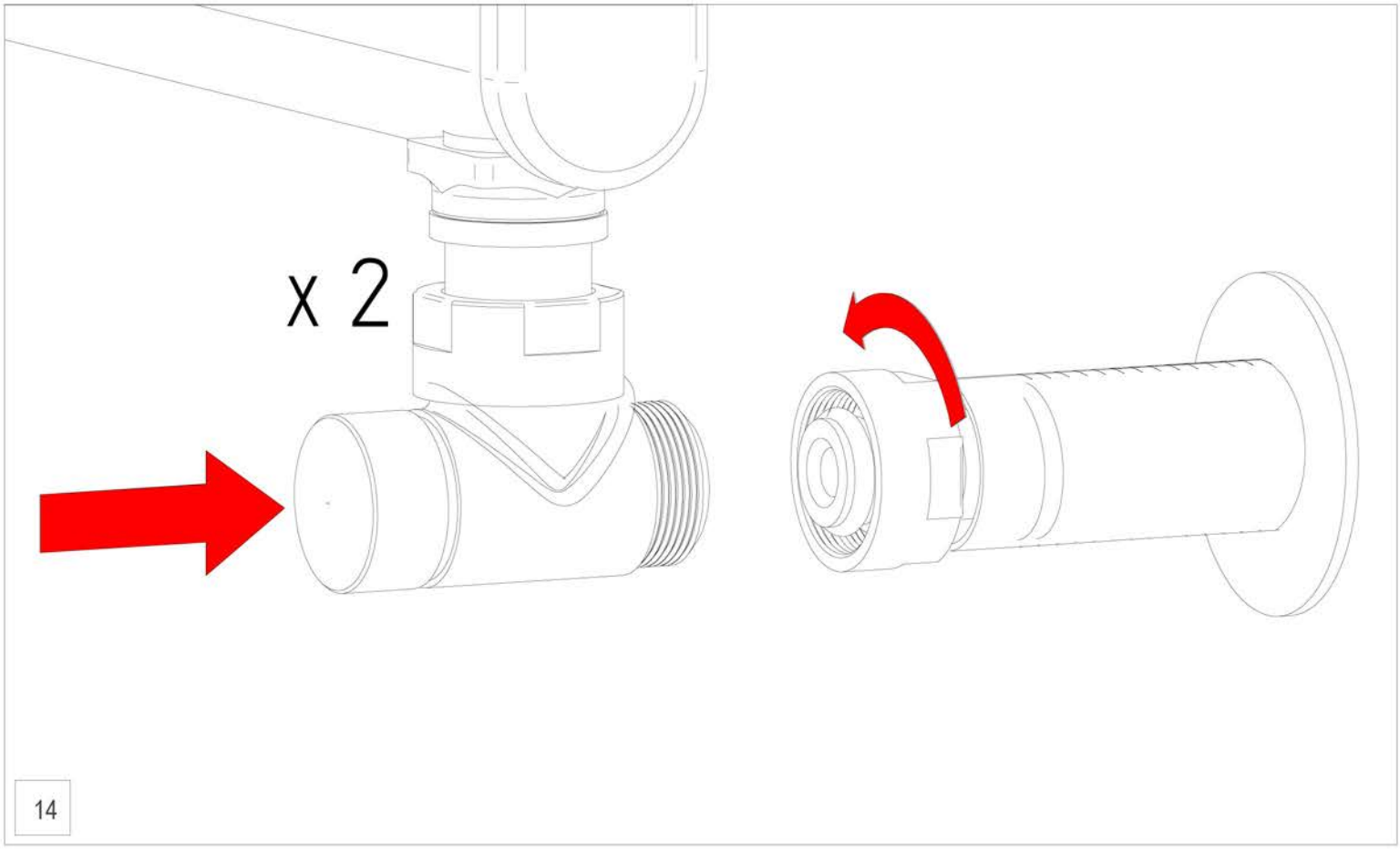
x 2
14

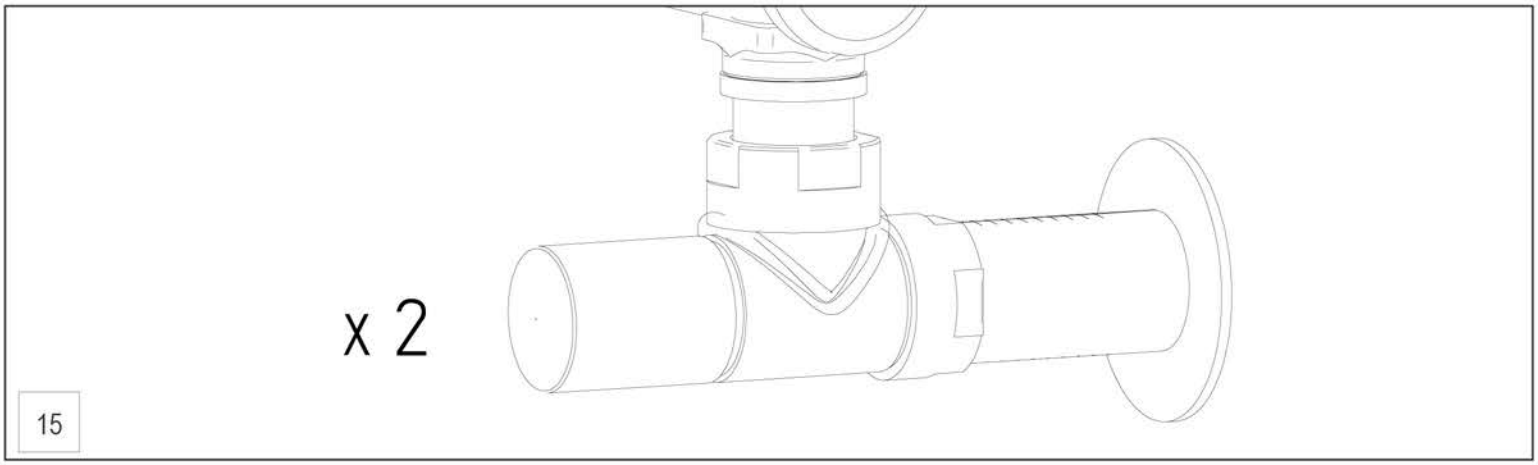
x 2
15

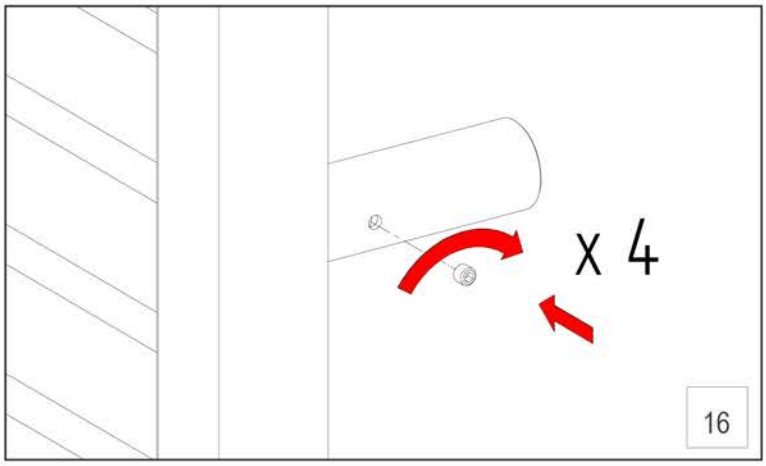
x 4
16

CONDIZIONI GENERALI DI VENDITA - EMMESTEEL s.r.l.

ITA

Art. 1 . Premessa

Salvo deroga risultante da apposito accordo scritto tra le parti, ogni compravendita di prodotti Emmesteel s.r.l. (qui di seguito il "venditore") è regolata dalle seguenti CONDIZIONI GENERALI DI VENDITA che costituiscono l'intero rapporto contrattuale in essere tra le parti. Qualsiasi clausola unilateralmente apposta dall' acquirente nei suo i documenti e corrispondenza che sia contraria o in aggiunta alle seguenti condizioni generali di vendita o a speciali condizioni approvate per iscritto dal venditore, si intende priva di effetto.

Art. 2 . Ordini

L'invio di un ordine implica l'accettazione da parte dell'acquirente delle presenti condizioni generali.Gli ordini possono essere effettuati attraverso ordine telefonico, via e-mail, via telefax, via sito web da parte dell'acquirente; successivamente il venditore invierà proprio modulo di conferma d' ordine che sarà verificato e confermato con firma per accettazione dall'acquirente Qualora entro 3 giorni di calendario non seguano altre comunicazioni, la conferma d'ordine sarà vincolante per l' inizio della produzione. Richieste di preventivo inoltrate tramite il sito internet, posta elettronica o richiesta telefonica, non rappresentano in nessun caso " ordine esecutivo di acquisto ". Variazioni e annullamenti degli ordini sono soggetti all'approvazione scritta del venditore, ciò in ragione dello stato della produzione dei prodotti ordinati. I costi sostenuti per l'eventuale adempimento di modifiche o cancellazione degli ordini saranno addebitati all'acquirente.

Ordini con consegna a tempo determinato possono essere annullati o modificati solo entro il termine stabilito per la consegna e nei termini sopra indicati.

Art. 3 . Termini di consegna

Se il termine di consegna non dovesse essere rispettato per qualsiasi motivo indipendente dalla volontà del venditore o per modifiche richieste in un secondo momento - vedi Art. 2 - da parte dell' acquirente, quest' ultimo non avrà diritto a esigere alcun indennizzo o annullamento dell' ordine. Il venditore comunicherà prontamente la variazione della data di consegna all'acquirente. Il venditore provvede a recapitare all'acquirente prodotti mediante corrieri e/o spedizionieri di fiducia,ovvero personalmente con propri incaricati, salvo accordi diversamente presi con l'acquirente. Condizioni e termini di consegna diversi devono essere preventivamente concordate tra l' acquirente e il venditore e da quest' ultimo accettate mediante conferma d'ordine.

Art. 4 . Trasferimento del rischio e trasporto

Ciascuna vendita si intende effettuata EX-WORKS (Incoterms 2000) franco sede del venditore : al momento del carico della merce o della consegna diretta o tramite vettore all'acquirente, si considera effettivo il trasferimento del rischio dal venditore all' acquirente; la vendita si considera al netto dei costi di trasporto, assicurazione, imballaggio e altri oneri; il venditore non sarà in alcun modo responsabile quindi di danni causati durante il trasporto, al momento di scarico a destinazione, e per tutte le fasi successive al momento della partenza dalla sede del venditore; la merce viaggia a rischio esclusivo dell' acquirente anche quando il vettore dovesse essere scelto e incaricato dal venditore per conto dell'acquirente. Tutti i costi e i rischi di trasporto, inclusi quelli di giacenza presso il vettore, rimangono a esclusivo carico dell' acquirente in tutti questi casi: rifiuto da parte dell' acquirente a ricevere la consegna da parte del vettore; irreperibilità dell' acquirente durante i giorni lavorativi negli orari d'ufficio. La sicurezza dell' integrità del prodotto venduto è garantita da un imballo specifico resistente per la sicurezza esterna, e da supporti avvolgenti i n polistirolo rigido per evitarne lo spostamento interno.

Art. 5 . Prezzi e Pagamenti

Il listino prezzi è indicativo e può essere modificato; il venditore si riserva di modificare i prezzi impegnandosi a comunicarlo prontamente all' acquirente. Tutti i prezzi si intendono in EURO e al netto d'IVA , che verrà applicata al tasso vigente nel momento della fatturazione e del trasporto. L'acquirente deve effettuare i pagamenti con le modalità e i termini specificati in fattura. La data di fatturazione non sarà precedente alla data di spedizione della merce. Il venditore si riserva il diritto di richiedere termini di pagamento diversi – lettera di credito, pagamento anticipato - In caso di ritardato pagamento, l' acquirente sarà tenuto al pagamento degli interessi moratori e nel caso, alle spese legali sostenute per il recupero del credito. E' facoltà del venditore sospendere o modificare le condizioni di pagamento qualora, a suo insindacabile giudizio, venissero a mancare o diminuissero le condizioni di solvibilità de l'acquirente. Se, con accordi di pagamento anticipato, l' acquirente non avesse ancora provveduto al pagamento di quanto dovuto, sarà facoltà del venditore e senza che ciò comporti alcun indennizzo o risarcimento danno , subordinare la consegna della merce al pagamento della fattura non saldata. La merce consegnata rimane di proprietà del venditore sino a pagamento avvenuto. In caso contrario il venditore si riserva facoltà di ritirare la merce non pagata. In caso di fido: in tutte le ipotesi in cui il cliente superi il fido commerciale eventualmente concesso per iscritto dal Venditore, quest'ultimo si riserva l'insindacabile facoltà di sospendere l'evasione di tutti gli ordini che superino il valore del fido concesso.

Art.6. Garanzia sui prodotti

Il venditore garantisce 5 anni tutti i modelli sui difetti di fabbricazione per tenuta idraulica e corrosione, e 2 anni sui difetti degli apparecchi elettrici applicati ai prodotti, con decorrenza il giorno di immatricolazione indicato nella targhetta matricola affissa sia sul prodotto, sia esternamente all' imballo.Il venditore sostituisce gratuitamente i prodotti resi in detto periodo di garanzia e riconosciuti difettosi per difetti di fabbricazione, di errore del materiale e tenuta idraulica. I prodotti sono esclusi dalla garanzia in questi casi :

- Difetti derivanti da scorrette modalità di trasporto ;
- Scorretta modalità di conservazione/stoccaggio ;
- Scorretta installazione, maneggio e uso per il mancato rispetto dei manuali tecnici e istruzioni d'uso consegnati con i prodotti ;
- Se il collegamento elettrico non è effettuato secondo le istruzioni in questo manuale, ogni altra modalità di connessione elettrica causerà shock elettrico, bruciatura/rottura del prodotto ;
- I radiatori non siano stati collegati all'acqua calda sanitaria (per la versione idraulica) ;
- Riparazioni o manomissioni eseguite senza l'autorizzazione scritta del Venditore ;
- Installazione effettuata da personale non qualificato ;
- Pressione d'esercizio superiore a quella riportata nei dati tecnici ;
- Utilizzo non corretto delle apparecchiature elettriche ;
- Utilizzo non domestico ;
- Qualsiasi utilizzo diverso da quello indicato nelle istruzioni d'uso e installazione dei radiatori ;
- Pulizia impropria in quanto effettuata con modalità o materiali non idonei ;
- Tutte le circostanze che non siano ricollegabili a difettosità di produzione da parte del venditore;
- Mancato rispetto delle norme di regola d'arte;

La garanzia si limita alla riparazione o sostituzione del prodotto difettoso, dovendosi escludere ogni ulteriore onere per danni diretti o indiretti.Per rendere operante la garanzia, è necessario che l'acquirente conservi il sottostante " Certificato di garanzia " in cui si possano rilevare con chiarezza il nominativo del venditore, gli estremi identificativi del prodotto e la data di acquisto dello stesso. Questa è la garanzia per i prodotti Emmesteel e nessuno è autorizzato a modificarne i termini o a rilasciarne altra versione, verbale o scritta.

Art. 7. Reclami e Resi

Qualunque contestazione o reclamo non legittima l'acquirente a sospendere o ritardare i pagamenti dovuti. L' acquirente non potrà sollevare eccezioni o proporre azioni nei confronti del venditore se non dopo aver saldato ogni eventuale pagamento in sospeso, ivi incluso il pagamento della merce alla quale il reclamo si riferisce. Procedura per resi: l'acquirente notificherà prontamente il reclamo a venditore che verificherà secondo notifica l'entità del problema; il venditore fornirà tutto il supporto tecnico e i servizi necessari qualora il problema sia risolvibile senza che vi sia necessità di sostituire o riparare il prodotto venduto. Nel caso in cui il prodotto venga riconosciuto difettoso per difetti di fabbricazione, di errore del materiale e tenuta idraulica, verrà applicata la procedura di reso: si richiede all' acquirente di compilare il modulo sottostante " Certificato di garanzia " nello spazio apposito per l'indicazione del difetto riscontrato sul prodotto; ogni prodotto è fornito del certificato di garanzia contenente indicazioni tecniche: certifica il numero di serie, il modello e la data di fabbricazione del prodotto, il test di collaudo e il controllo qualità effettuato per ogni unità da personale tecnico incaricato prima dell'imballaggio finale.

Il prodotto reso dovrà essere restituito al venditore con l'imballo originale, o se questo non fosse possibile, con un imballo sicuro e appropriato onde evitare ulteriori danni al prodotto. Gli imballi non originali saranno tuttavia sostituiti con quelli originali e accreditati all' acquirente tramite fattura. Si consiglia quindi di conservare l' imballo originale sino a verifica delle condizioni del prodotto. Il venditore informerà prontamente l'acquirente via e-mail, via telefax o comunicazione telefonica, della corrispondenza tra difetti notificati dall' acquirente e difetti riscontrati dal venditore al momento del ricevimento della merce e, nel caso di mezzo vettore, entro e non oltre le 24 ore dal previsto termine di consegna : tutti i danni riscontrati nel prodotto che non corrispondono a quanto notificato dall' acquirente nell' apposito " Certificato di garanzia", verranno accreditati all'acquirente stesso tramite fattura.

GENERAL TERMS OF SALES - EMMESTEEL s.r.l.

USA - UK

Art. 1. Recitals

EMMESTEEL s.r.l. – hereafter the "Seller" – does not accept any term and condition other than those expressly set forth in this document, and sells only upon the terms and conditions contained herein. No other term and condition that may otherwise contain in any other document of the purchaser shall modify or contradict these terms.

Art. 2 . Orders

The transmission of an order implies the acceptance by the purchaser of the present general terms of sale.
The order has to be communicated via telefax,via e-mail,via phone, via web site by the purchaser ; the seller shall send the order confirmation form back to the purchaser, who shall check and confirm the order by written signature. If within 3 calendar days shall not follow other communications, the order confirmation shall become binding for the starting of the productive processes . Requests of quotations transmitted by phone, e-mail, telefax or web site, shall not be considered in any case as " purchase order ". Changes and cancellations of orders are subject to the seller's written approval, being it factored by the status of the order production . All costs due for changes or cancellation requested by the purchaser shall be credited . Orders with a definite term of delivery can be cancelled or changed within the delivery date only, and in accordance with the herein described conditions.

Art. 3 . Terms of delivery

If the term of delivery should not be carried out for whatsoever reason not depending on seller's will, or for changes requested by the purchaser when the productive processes are in progress – see art. 2. – the latter shall not have the right to claim for damages or for order cancellation. The seller shall promptly notify the new term of delivery to the purchaser .
The seller shall deliver the products by means of reliable carriers, or by its own personnel, unless otherwise agreed with the purchaser. Any further or different term of delivery herein contained has to be agreed beforehand between purchaser and seller, and approved and confirmed by the latter through the order confirmation.

Art. 4 . Limitation of liability - Shipping

All sales are EX-WORKS Emmesteel s.r.l. (Incoterms 2000) , free seller's company : the whole transportation is at purchaser expense sincethe very moment of loading, even when directly delivered by seller's personnel; all sales do not include shipping , insurance and packaging costs, or other delivery charges - inspection fees and all other charges levied after the loading is completed. ; the seller shall not be liable for damages occurred during the transportation , the unload of the goods at destination, and during all further steps after the departure of the goods from seller's company; the purchaser assumes all the risks for: transportation , even when the carrier is charged by the seller on purchaser behalf ; all stocking costs by the carrier's warehouse because of the refusal of the purchaser to receive the goods, or because the purchaser is absent from destination during the working hous/days.
Product safety and integrity is warranted by a special packaging which protects the products from external collisions, plus catchall polystyrene supports which protect the products from external collisions and avoid the shifting of the product inside the box.

Art. 5 . Prices and Payments

Price list is indicative and may be changed : the seller reserves the right to change prices, and shall communicate it promptly to the purchaser. Price list, available on request or at seller's discretion,are intended in EURO currency and VAT excluded, which shall be applied with the current rate in the invoice The purchaser has to pay the invoice according to the terms stated in the invoice ; in no event shall such invoice be dated earlier than the date of shipment . Seller reserves the right to require alternative terms of payment – letter of credit, payment in advance . Late payments shall imply the application of the moratorium interests. The seller reserves the right to change the terms of payment, at his discretion, in case the purchaser has solvency p roblems. Should the parties have agreed for payment in advance, and should not the purchaser have provided with the payment due, the seller shall reserve the right to subordinate the delivery of goods to the payment of the invoice, without in any way claiming for damages. Seller's property rights are in force until the receipt of the purchaser's payment . Further, the seller reserves the right to take back the goods upon goods unpaid.

Art. 6 . Warranty on products

Seller warrants 5 years all products for manufacture faults, hydraulic tight, and metal corrosion, and 2 years for faults on the electric devices applied to the products, and enforcement the date indicated in the serial number label present behind each product and outside he packaging. .Seller shall replace all the returns free of charge and within this period of warranty after an accurate check made in seller's location. The products shall not be warranted in all these cases:

- If faults are due to inappropriate and carelessness modalities of transport;
- For an unfit storage;
- For an unfit installation , handling and use, different from what indicated in the manual of instructions;
- If the wiring connection is not done according to the instructions of this manual : any other order of electric wiring will cause electric shocks , burning/breaking of the product;
- If the products are not connected to the sanitary hot water;
- For repairing or tampering carried out without the seller's written authorization;
- If the installation is carried out by non-qualified personnel;
- If the barometric rate of pressure exceeds from what indicated in the technical specifications;
- For an incorrect use of the electrical devices;
- For a non-domestic use of the product;
- For any use that differs from what is indicated in the manual of instructions concerning the installation , maintenance and use ;
- For incorrect cleaning made through inappropriate materials;
- For any circumstance not related to faults of wrong manufacture due to the seller;
- No respect of the general rules of art;

The warranty is limited to the repair or replacement of the faulty products, excluding every further obligation for direct or indirect damage. Keep the " Warranty certificate " in order to get it valid: warranty certificate includes seller's company name, products' specifications and production date. This is the warranty for seller's products: no one is authorized to change its terms or deliver different ones, either verbal or written.

Art. 7. Complains and returns

Any complain or return does not give the purchaser the right to suspend or delay the payments due. The purchaser cannot raise exceptions or bring an action against the seller, unless the purchaser has settled both the pending payments,and the payment of the claimed products. Complains procedure: the purchaser shall promptly notify the claim to the seller, who shall check the gravity of the problem ; the seller shall offer complete technical support and the necessary service wether the problem can be solved without the replacement or repair of the product.In case the product is recognized as faulty for manufacture faults, hydraulic tight, or metal corrosion,the "Returns procedure" will be applied: the purchaser has to fill the underneath form "Warranty certificate" in the appropriate space " Notification of faults " indicating the notified faults; each product is supplied of this " Warranty Certificate " that contains the technical specifications, the serial number label – also present at the back side of the product and also outside the packaging – which certificates the serial number, the model, theproduction date, the test report bill and the quality inspection that is made by an appointed technical person prior to the final step of packaging.
The return has to be sent back to the Seller with the " Warranty certificate " and with the original packaging, or with an appropriate and safe one in order to avoid further damages to the product .Nevertheless, non original packaging will be replaced with a new one and credited to the purchaser. We recommend to keep the original packaging till the verification of the product conditions.The seller shall promptly notify via e-mail, telefax or telephone call to the purchaser the correspondence between the faults notified by the purchaser and those checked by the seller at the receipt of goods, and if delivered by means of carrier within 24 hours from the agreed d elivery date: any additional damage found on the product that does not correspond to the purchaser's " Notification of faults ", shall be credited to the purchaser .

Art. 1. Prémisse

Sauf dérogation résultant d'un accord écrit spécifique entre les parties, toutes les ventes des produits Emmesteel s.r.l. (le Vendeur) sont réglées par les suivantes conditions générales de vente que représentent la relation contractuelle entre les parties.toutes les clauses placées unilatéralement par l'acheteur, dans sa documentation et sa correspondance, qui sont contraires ou ajoutées aux suivantes conditions générales de vente, n'ont aucun effet.

Art. 2 . Commandes

Passer une commande comporte l'acceptation de ces conditions générales de vente. Les commandes peuvent être passées par l'acheteur au moyen de téléphone, e-mail, fax ou à travers le site web; successivement le vendeur enverra le module de confirmation d' ordre qui devra être vérifié et confirmé avec signature par l'acheteur. Si dans les trois jours suivants ils n' y ont pas des autres communications, la confirmation de la commande sera contraignante pour commencer à produire. Demandes des devis envoyées au moyen du site web, e-mail, ou téléphone ne représentent pas, en aucun cas, « une commande exécutive de vente ». Changements et annulations des commandes sont soumis à l'approbation écrite du vendeur, selon l'état de la production des produits. Les coûts engagés pour l'exécution des toutes modifications ou annulations des commandes, seront facturés à l'acheteur. Les commandes, avec les délais de livraison déterminés, peuvent être changées ou annulées seulement avant le délai de livraison et aux termes indiqués ci-dessous.

Art. 3 . Délai de livraison

Si le délai de livraison ne sera pas respecté pour des raisons hors du contrôle du vendeur ou pour des changements demandés par l'acheteur –art.2– il n'aura aucun droit à une indemnité ou à une annulation de la commande. Le vendeur communiquera immédiatement le changement de la date de livraison à l'acheteur. Le vendeur s'occupe de livrer les produits par courrier et/ou par un expéditionnaire de confiance, ou personnellement avec propres employés, sauf différents accords pris avec le client. Conditions et délais de livraison différents doivent être convenus entre l'acheteur et le vendeur et acceptés par ce dernier par confirmation de commande.

Art. 4 . Transport et transfert des risques

La vente va effectuée EX-WORKS (Incoterms 2000) siège du vendeur: au moment du chargement, de la livraison directement à l'acheteur ou par courrier, le transfert du risque du vendeur à l'acheteur est à considérer effectif; la vente va considérée au net des coûts de transport, d'assurance, d'emballage et autres frais . Le vendeur n'aura aucune responsabilité des dommages pendant le transport ou au moment de la décharge à destination, et des toutes les phases ultérieurs après le départ du siège du vendeur. Le transport de la marchandise s'effectue au risque exclusivement de l'acheteur, aussi quand le transporteur a été choisi par le vendeur pour le compte de l'acheteur. Tous les coûts et les risques de transport, comprise l' éventuelle permanence de la marchandise auprès du transporteur, sont à la charge de l'acheteur quand : l'acheteur se refuse de recevoir la marchandise ; l'acheteur est introuvable en heures de bureau pendant les jours de travail.

Art. 5 . Prix et paiements

Les tarifs sont indicatives et peuvent être modifiées; le vendeur se réserve de modifier les prix et de communiquer rapidement les changements aux clients.Tous les prix s'entendent en Euro,hors TVA, qui sera appliquée au taux en vigueur à la date de facturation et du transport. Les paiements doivent être effectués selon les modalités et les termes spécifiés en facture. La date de la facture ne peut pas être précédente à la date d'expédition de la marchandise. Le vendeur peut demander termes de paiement différents – lettre de crédit, paiement en avance - en cas de retard. L'acheteur devra payer les intérêts de moratoire ou, en cas, les frais légaux soutenues pour la récupération des crédits. Le vendeur a le droit de suspendre ou de modifier les modalités de paiement si, à sa seule discrétion, les conditions de solvabilité de l'acheteur manquent ou ils diminuent. Si, avec des accords de paiement anticipé, l'acheteur n' eût pas encore payé, le vendeur aura le droit d'effectuer la livraison de la marchandise après avoir reçu le paiement de la facture non - payée, sans que cela implique aucune indemnité ou dédommagement. La marchandise livrée restera de propriété du vendeur jusqu'au le paiement. En cas contraire le vendeur a le droit de retirer la marchandise non-payée. En cas de crédit : tous les cas où le client dépasse le crédit commercial accordé par écrit avec le vendeur, ce dernier se réserve le droit exclusif de suspendre l'exécution de toutes les commandes au-delà de la valeur du crédit accordé.

Art. 6 . Garantie sur les produits

Le vendeur garantit tous les modèles des radiateurs pour 5 années contre les défauts de fabrication comme la tenue hydraulique et la corrosion, et pour 2 années sur les défauts des composants électriques appliqués aux produits. La garantie entre en vigueur à compter de la date d'immatriculation, indiquée sur la plaque signalétique appliquée au produit comme à l' extérieur de l' emballage. Le vendeur r emplace gratuitement les produits rendus pendant cette période de garantie, avec défauts de fabrication, défauts de matériel ou de tenue hydraulique. Les produits sont exclus de la garantie en tous ces cas :

- Défauts résultants de mauvaises modalités de transport ;
- Mauvaise modalité de conservation ;
- Installation incorrecte, mauvais maniement et usage à cause du non respect des manuels techniques et des instructions pour l'utilisation en dotation avec les produits ;
- Si le raccordement électrique n'est pas effectué comme indiqué dans ce manuel: chaque autre ordre de raccordement électrique causera shock électrique, brûlure et rupture du produit ;
- Les radiateurs n'ont été raccordés à l'installation d'eau chaud (version hydraulique) ;
- Réparations ou violations exécutées sans autorisation du vendeur ;
- L'installation a été effectuée par personnel incompétent ;
- La pression est supérieure à celle indiquée dans les caractéristiques techniques ;
- Utilisation incorrecte des équipements électriques ;
- Utilisation non domestique ;
- Toutes les utilisations différentes de celles indiquées dans les instructions et dans l'installation du radiateur ;
- Nettoyage impropre, c'est-à-dire qu'il a été effectuée en manière fausse ou avec matériels incorrects ;
- Toutes les circonstances que ne sont pas liées à défauts de production par le vendeur ;
- Le non-respect des règles.

La garantie se limite à la réparation ou à la substitution du produit défectueux, en excluant frais supplémentaires pour dommages directs ou indirects. Pour rendre efficace la garantie, l' acheteur doit conserver le « certificat de garantie » où se trouvent le nominatif du vendeur, les donnés indicatifs du produit et la date de l'achat du produit. C'est la garantie pour les produits Emmesteel et personne ne peut pas la modifier ou en délivrer une autre version verbale ou écrite.

Art. 7 . Réclamations et retours

Quelconque réclamation ou rappel ne légitime pas l'acheteur à suspendre ou à retarder les paiements convenus. L'acheteur ne pourra pas soulever des exceptions ou intenter des actions contre le vendeur avant d'avoir réglé tous les comptes en suspens, y compris le paiement de la marchandise à laquelle se réfère la réclamation. Procédure pour le retour: l' acheteur notifiera rapidement la réclamation au vendeur que vérifiera l'importance du problème; le vendeur approvisionnera l'acheteur de tout le soutien technique et les services nécessaires, lorsque le problème soit résoluble sans le remplacement ou la réparation du produit vendu. Si l e produit a jugé défectueux, en raison des défauts de fabrication, des défauts de matériel, de tenue hydraulique, on appliquera la procédure pour les retours : l'acheteur doit remplir le formulaire qui se trouve ci - dessous avec le « certificat de garantie », dans l' espace prévu pour indiquer les défauts relevés sur le produit. Chaque produit est fournit de certificat de garantie avec les caractéristiques techniques : il certifie le numéro de série, le modèle, la date de production du produit, et le contrôle de la qualité effectué à tous les produits par le personnel technique avant l' emballage.

VIA ANTONIANA, 298 – 35011 CAMPODARSEGO (PD) IT TEL: +39 049 9201996 FAX: +39 049 9216265

CERTIFICATO DI GARANZIA:

WARRANTY CERTIFICATE:
CERTIFICAT DE GARANTIE:

DATA/*DATE*:

MODELLO
MODEL / MODELE

CODICE
CODE

MATRICOLA
SERIAL NUMBER / NUMERO DE SERIE

TEST DI COLLAUDO:
TEST REPORT / TEST D'ESSAIE:

DATI TECNICI *TECHNICAL SPECIFICATIONS / DONNÉS TECHNIQUES:*

8 BAR WATT BTU

IDRAULICO
HYDRAULIC / HYDRAULIQUE

CONTROLLO DI QUALITA' EFFETTUATO DA:
QUALITY INSPECTION BY / INSPECTION DE QUALITÉ PAR:

QUESTO CERTIFICATO NON DEVE ESSERE SPEDITO PER LA CONVALIDA . E' VALIDO ED OPERANTE SOLO SE CONSERVATO ASSIEME ALLA RICEVUTA FISCALE O ALTRO DOCUMENTO OBBLIGATORIO.

THIS CERTIFICATE MUST BE SENT FOR AFFIRMANCE. IT IS VALID AND COMES INTO EFFECT IF ONLY KEPT TOGETHER WITH A FISCAL RECEIPT OR OTHER REQUIRED DOCUMENT.

CE CERTIFICAT NE DOIT PAS ÊTRE ENVOYÉ POUR LA CONFIRMATION. IL EST VALID ET EFFECTIF SEULEMENT S 'IL EST CONSERVÉ AVEC UNE REÇU FISCAL OU UN AUTRE DOCUMENT EXIGÉ.

NOTIFICA DIFETTI DEL CLIENTE
CLIENT NOTIFICATION OF FAULTS / NOTIFICATION DES DEFAUTS PAR LE CLIENT:

CERTIFICATO
CERTIFIED/ CERTIFIÉ

EN 442